SONG MING

上海松铭传动机械有限公司

SHANGHAI SONGMING TRANSMISSION MACHINERY CO.,LTD

公司简介 Company brief introduction

上海松铭传动机械有限公司是一家研究、设计、销售机械传动类产品的公司，供应产品有：WS/WSD/WSS/WSP万向节、SWP/SWC万向联轴器、ML梅花弹性联轴器、XL/XLD星型弹性联轴器、DJM/JMII/SJM/JMIIJ/ZJM弹性膜片联轴器、TL弹性柱销套联轴器、HL弹性柱销联轴器、ZL柱销齿式联轴器、制动轮式联轴器、铝合金联轴器、UL/LLA/LLB轮胎联轴器、SL十字滑块联轴器，KC/GL链条联轴器、JS蛇型弹簧联轴器、鼓型齿联轴器、凸缘联轴器、JQ夹壳联轴器、WH/SL滑块联轴器、联轴器配件（弹性体/轮胎体/铝合金外罩壳/联轴器膜片组/联轴器弹簧等）、Z型胀紧联结套及SPA/SPB/SPC/SPZ锥套皮带轮等产品，并承接非标传动零部件的定制加工。

产品咨询订购电话：18621008099

联轴器系列

YL

JQ

ML

MLL

MLS

XL

HL

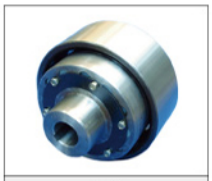
HLL

TL

ZL

UL

LLA

DJM

SJM

ZJM

NL

CL

GICL

GICLZ

GIICL

NGCL

WGC

WGP

WGT

WH

SL

KC

GL

JS

WSDWS

WSS

SWC

SWC-WD

SWP

CD-1

CD-2

联轴器系列

STL

STL-J

SYN

SYNS

BW

SPA

SPB

SPC

SPZ

MT

GR

UL轮胎体

十字包

JS蛇形弹簧

Z1

Z2

Z3

Z4

Z5

Z6

Z7

Z8

Z9

Z10

Z11

Z12

Z13

Z14

Z15

Z16

Z17

Z18

Z19

Z20

Z21

Z22

目 录

一、刚性联轴器

YL、YLD型凸缘联轴器 …… 001

JQ、JQW型夹壳联轴器 …… 005

二、弹性联轴器

ML型梅花形弹性联轴器 …… 006

MLZ型单法兰型、MLS双法兰型梅花弹性联轴器 …… 007

MLL-I型分体式、MLL-II型整体式带制动轮梅花弹性联轴器 …… 008

XL型星形弹性联轴器 …… 010

XLD型扩大轴孔星形弹性联轴器 …… 011

HL型弹性柱销联轴器 …… 012

HLL型带制动轮弹性柱销联轴器 …… 013

ZL型及ZLD型弹性柱销齿式联轴器 …… 014

ZLL型带制动轮弹性柱销齿式联轴器 …… 017

三、轮胎联轴器

UL型轮胎联轴器 …… 018

LLA型无骨架轮胎联轴器 …… 019

LLB型有骨架轮胎联轴器 …… 020

四、膜片联轴器

DJM型键联接单型膜片联轴器 …… 021

SJM型键联接双型膜片联轴器 …… 022

ZJM型胀套联接单型膜片联轴器 023
JM型膜片联轴器 024
JMJ型双型膜片联轴器 027

五、齿式联轴器

NL型齿式联轴器 030
CL型齿式联轴器 031
CLZ型齿式联轴器 033
GICL型鼓型齿式联轴器 035
GICLZ型鼓型齿式联轴器 038
GIICL型鼓型齿式联轴器 041
GIICLZ型鼓型齿式联轴器 043
GCLD型鼓型齿式联轴器 045
NGCL型带制动轮鼓型齿式联轴器 047
NGCLZ型带制动轮鼓型齿式联轴器 049
WG型鼓型齿式联轴器 051
WGC垂直安装鼓型齿式联轴器 054
WGP型带制动盘鼓型齿式联轴器 056
WGZ型带制动轮鼓型齿式联轴器 059
WGT型接中间套鼓型齿式联轴器 061

六、其他联轴器

WH型滑块联轴器 065
SL型十字滑块联轴器 066
KC型链条联轴器 067

GL型滚子链联轴器 …… 068
JS系列蛇形弹簧联轴器 …… 070

七、万向联轴器

WS、WSD 型小型十字轴万向联轴器 …… 072
WSP型可伸缩小型十字轴万向联轴器 …… 073
SWC BH 型（标准伸缩焊接型）整体叉头十字轴式万向联轴器 …… 074
SWC BF 型（标准伸缩焊接型）整体叉头十字轴式万向联轴器 …… 075
SWC DH 型（短伸缩焊接型）整体叉头十字轴式万向联轴器 …… 076
SWC CH型（长伸缩焊接型）整体叉头十字轴式万向联轴器 …… 077
SWC WH 型（无伸缩焊接型）整体叉头十字轴式万向联轴器 …… 078
SWC WF 型（无伸缩法兰型）整体叉头十字轴式万向联轴器 …… 079
SWC WD 型（无伸缩短型）整体叉头十字轴式万向联轴器 …… 080
SWC大规格 BF 型（标准伸缩法兰型）整体叉头十字轴式万向联轴器 …… 081
SWC大规格 WF型（无伸缩法兰型）整体叉头十字轴式万向联轴器 …… 082
SWC大规格WD型（无伸缩短型）整体叉头十字轴式万向联轴器 …… 083
SWP A型（有伸缩长型）剖分轴承座十字轴式万向联轴器 …… 084
SWP B型（有伸缩短型）剖分轴承座十字轴式万向联轴器 …… 085
SWP C型（无伸缩短型）剖分轴承座十字轴式万向联轴器 …… 086
SWP D 型（无伸缩长型）剖分轴承座十字轴式万向联轴器 …… 087
SWP E型（有伸缩双法兰长型）剖分轴承座十字轴式万向联轴器 …… 088
SWP F型（有伸缩长型）剖分轴承座十字轴式万向联轴器 …… 089
SWP G 型（有伸缩超短型）剖分轴承座十字轴式万向联轴器 …… 090

八、常用联轴器轴孔和键槽形式

◆ YL、YL D型凸缘联轴器(GB 5843-86)

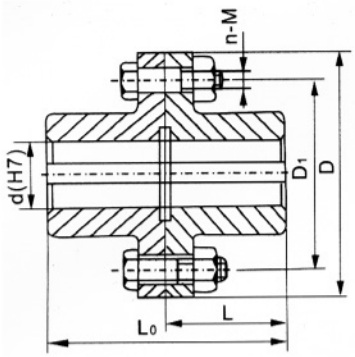

YL型

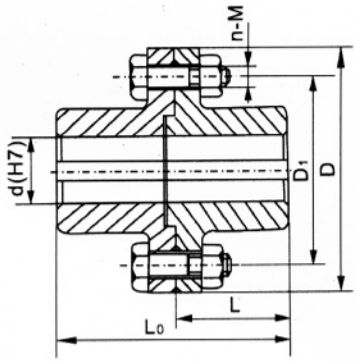

YLD型

◇ 标记示例：

例1：YL5凸缘联轴器
主动端：J型轴孔、A型键槽，d=30，L=60
从动端：J，型轴孔、B型键槽，d=28，L=44

YL5联轴器 $\frac{J30\times60}{J_1B28\times44}$ GB 5843-86

例2：YLD8凸缘联轴器
主动端：Y型轴孔、A型键槽，d=45, L=112
从动端：Y型轴孔、A型键槽，d=45, L=112
YLD8联轴器45×112 GB 5843-86

◇ YL、YL D型凸缘联轴器主要尺寸及基本参数

型号	额定转矩 Tn	许用转速（n）		轴孔直径 d(H7)		轴孔长度 L		D	D1	螺栓		L_0		质量	转动惯量（kg.m²）
		(r/min)		(mm)						数量 n	直径				
	(N.m)	铁	钢	铁	钢	Y型	J、J1型	(mm)				Y型	J、J1型	(kg)	
YL1 YLD1	10	8100	13000	10	10	25	22	71	53	3（3）	M6	54	48	0.94	0.0018
				11	11										
				12	12	32	27					68	58		
				14	14										
				16	16	42	30					88	64		
				18	18										
				19	19										
				20	20	52	38					108	80		
				-	22										
YL2 YLD2	16	7200	12000	12	12	32	27	80	64	4（4）	M6	68	58	1.50	0.0035
				14	14										
				16	16	42	30					88	64		
				18	18										
				19	19										
				20	20	52	38					108	80		
				-	22										

续 表

型号	额定转矩 Tn	许用转速 (n)		轴孔直径 d(H7)		轴孔长度 L		D	D_1	螺栓		L_0		质量	转动惯量 (kg.m²)
		(r/min)		(mm)						数量 n	直径				
	(N.m)	铁	钢	铁	钢	Y型	J、J_1型	mm			(mm)	Y型	J,J_1型	(kg)	
YL3 YLD3	25	6400	10000	14	14	32	27	90	69	3 (3)	M8	68	58	1.99	0.0060
				16	16	42	30					88	64		
				18	18										
				19	19										
				20	20	52	38					108	80		
				22	22										
				-	24										
				-	25	62	44					128	92		
YL4 YLD4	40	5700	9500	18	18	42	30	100	80	3 (3)	M8	88	64	2.47	0.0093
				19	19										
				20	20	52	38					108	80		
				22	22										
				24	24										
				25	25	62	44					128	92		
				-	28										
YL5 YLD5	63	5500	9000	22	22	52	38	105	85	4 (4)	M8	108	80	3.19	0.013
				24	24										
				25	25	62	44					128	92		
				28	28										
				30	30	82	60					168	124		
				-	32										
YL6 YLD6	100	5200	8000	24	24	52	38	110	90	4 (4)	M8	108	80	3.99	0.017
				25	25	62	44					126	92		
				28	28										
				30	30	82	60					168	124		
				32	32										
				-	35										
YL7 YLD7	160	4800	7600	28	28	62	44	120	95	4 (3)	M10	128	92	5.66	0.029
				30	30	82	60					168	124		
				32	32										
				35	35										
				38	38										
				-	40	112	82					228	172		

续 表

型号	额定转矩Tn	许用转速(n)		轴孔直径d(H7)		轴孔长度L		D	D_1	螺栓		L_0		质量	转动惯量
		(r/min)		(mm)						数量 n	直径				(kg.m²)
	(N.m)	铁	钢	铁	钢	Y型	J、J_1型	mm			(mm)	Y型	J,J_1型	(kg)	
YL8 YLD8	250	4300	7000	32	32	82	60	130	105	4 (3)	M10	169	125	7.29	0.043
				35	35										
				38	38										
				40	40	112	84					229	173		
				42	42										
				-	45										
YL9 YLD9	400	4100	6800	38	38	82	60	140	115	6 (3)	M10	169	125	9.53	0.064
				40	40	112	84					229	173		
				42	42										
				45	45										
				48	48										
				-	50										
YL10 YLD10	630	3600	6000	45	45	112	84	160	130	6 (4)	M12	229	173	12.46	0.112
				48	48										
				50	50										
				55	55										
				-	56										
				-	60	142	107					289	219		
YL11 YLD11	1000	3200	5300	50	50	112	84	180	150	8 (4)	M12	229	173	17.97	0.205
				55	55										
				56	56										
				60	60	142	107					289	219		
				63	63										
				65	65										
				-	70										
YL12 YLD12	1600	2900	4700	60	60			200	170	12(6)	M12			30.62	0.443
				63	63										
				65	65										
				70	70										
				71	71										
				75	75										
				-	80	172	132					349	269	29.52	0.463

续 表

型号	额定转矩Tn	许用转速(n)		轴孔直径d(H7)		轴孔长度L		D	D_1	螺栓		L_0		质量	转动惯量
		(r/min)		(mm)						数量n	直径				
	(N.m)	铁	钢	铁	钢	Y型	J、J_1型	mm			(mm)	Y型	J,J_1型	(kg)	(kg.m²)
YL13 YLD13	2500	2600	4300	70	70	142	107	220	185	8 (6)	M16	289	219	35.58	0.646
				71	71										
				75	75										
				80	80	172	132					349	269		
				85	85										
				-	90										
YL14 YLD14	4000	2300	4800	80	80	172	132	250	215	12 (8)	M16	350	270	57.13	1.353
				85	85										
				90	90										
				95	95	212	167					430	340		
				100	100										
				-	110										
YL15 YLD15	6300	2000	3400	-	90	172	132	290	250	12 (6)	M20	350	270	89.59	2.845
				-	95										
				100	100	212	167					430	340		
				110	110										
				120	120										
				-	125										
YL16 YLD16	10000	1800	3000	-	100			340	290	12 (6)	M24			119.57	5.271
				-	110										
				120	120										
				125	125										
				130	130	252	202					510	410		
				-	140										
YL17 YLD17	14000	1600	2600	-	120	212	167	380	330	12 (6)	M24	430	340	171.71	9.139
				-	125										
				130	130	252	202					510	410		
				140	140										
				150	150										
				-	160	302	242					610	490		
YL18 YLD18	20000	1400	2300	-	140	252	202	420	360	12 (6)	M30	510	410	263.85	17.883
				-	150										
				-	160	302	242					610	490		
				-	170										
				-	180										

◆ JQ型夹壳联轴器，JQW型夹壳联轴器（HG5-213-65）

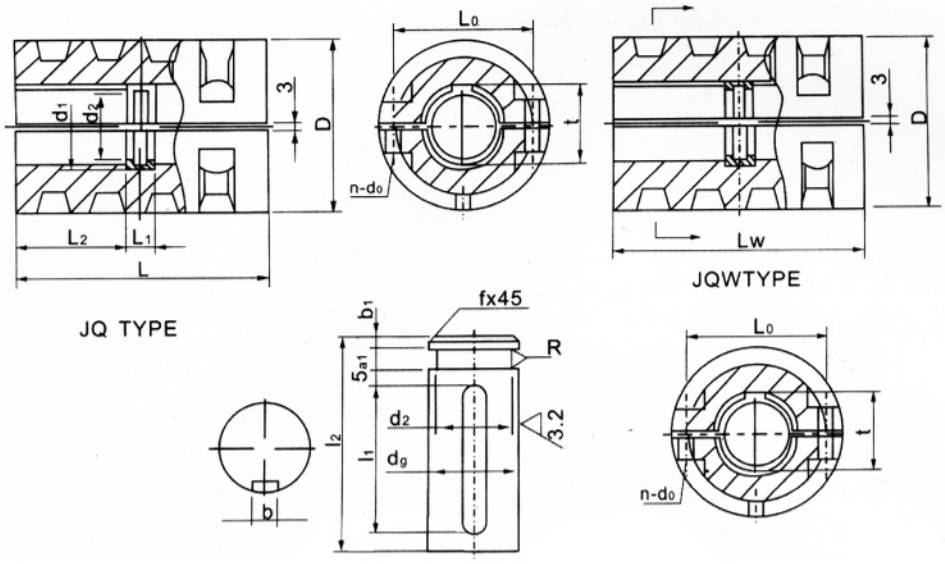

JQ, JQW

◇ JQ，JQW型夹壳联轴器主要尺寸

标定符号 Type	孔径dg(H7) Diameter of Hole	Mmax (N.m)	D	L	L1 H8	L_2	L_0	n-d_0	Lw	n-d_0	d_1 H11/h11	d_2H11	a_2H11	b_1	c_1	c_2	R	f	b	t	重量 Weight kg
JQ-25	25	90	95	110	20	45	58	4-12	100	4-12	32	20	5	4	35	60	0.2	0.4	8	28.3	4.47
JQ-30	30	90	102	130	20	55	64	4-14	110	4-14	38	25	5	4	45	70	0.2	0.4	8	33.3	4.47
JQ-35	35	236	118	162	20	71	80	6-14	115	4-14	43	30	5	4	55	85	0.4	0.6	10	38.3	7.60
JQ-40	40	236	118	162	20	71	80	6-14	115	4-14	48	35	5	4	55	85	0.4	0.6	12	43.3	7.60
JQ-45	45	530	135	190	24	83	100	6-14	135	4-14	57	37	6	5	70	100	0.4	0.6	14	48.8	10.85
JQ-50	50	530	135	190	24	83	100	6-14	135	4-14	62	42	6	5	70	100	0.4	0.6	14	53.8	10.85
JQ-55	55	530	135	190	24	83	100	6-14	135	4-14	67	47	6	5	70	100	0.6	1	16	59.3	10.85
JQ-60	60	1400	172	250	30	110	124	8-18	195	6-18	73	50	8	6	100	130	0.6	1	18	64.4	25.06
JQ-65	65	1400	172	250	30	110	124	8-18	195	6-18	78	55	8	6	100	130	0.6	1	18	69.4	25.06
JQ-70	70	1400	172	250	30	110	124	8-18	195	6-18	83	60	8	6	100	130	0.6	1	20	74.9	25.06
JQ-80	80	2650	185	280	38	121	138	8-18	220	6-18	94	70	10	8	110	145	0.6	1	22	85.4	30.16
JQ-85	85	2650	185	280	38	121	138	8-18	220	6-18	99	75	10	8	110	145	0.6	1	22	90.4	30.16
JQ-90	90	5200	230	330	38	146	170	8-23	255	6-23	105	80	10	8	140	170	0.6	1	25	95.4	56.38
JQ-95	95	5200	230	330	38	146	170	8-23	255	6-23	110	85	10	8	140	170	0.6	1	25	100.4	56.38
JQ-100	100	5200	230	330	38	146	170	8-23	255	6-23	115	90	10	8	140	170	0.6	1	28	106.4	56.38
JQ-105	105	5200	230	330	38	146	170	8-23	255	6-23	120	95	10	8	140	170	0.6	1	28	111.4	56.38
JQ-110	110	9000	260	390	46	172	200	8-23	300	6-23	125	100	12	10	160	200	0.6	1	28	116.4	90
JQ-115	115	9000	260	390	46	172	200	8-23	300	6-23	130	105	12	10	160	200	0.6	1	32	122.4	90
JQ-120	120	9000	260	390	46	172	200	8-23	300	6-23	135	110	12	10	160	200	0.6	1	32	127.4	90
JQ-125	125	15000	280	440	54	193	210	10-23	360	8-23	140	115	14	12	180	225	0.6	1	32	132..4	125
JQ-130	130	15000	280	440	54	193	210	10-23	360	8-23	146	118	14	12	180	225	0.6	1	32	137.4	125
JQ-140	140	15000	300	440	54	193	230	10-27	360	8-23	158	128	14	12	180	225	0.6	1	36	148.4	140
JQ-150	150	28000	340	500	64	218	260	10-33	405	8-33	168	134	16	14	200	255	0.6	1	36	158.4	215
JQ-160	160	28000	340	500	64	218	260	10-33	405	8-33	180	144	16	14	200	255	0.6	1	40	169.4	215
JQ-180	180	31000	380	560	72	244	300	10-33	460	8-33	200	162	18	16	240	285	1	1.5	45	190.4	350
JQ-200	200	33750	420	640	80	280	340	10-33	540	8-33	220	182	20	18	270	325	1	1.5	45	210.4	516

◆ ML型梅花形弹性联轴器（GB5272-85）

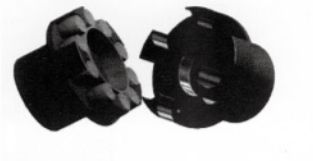

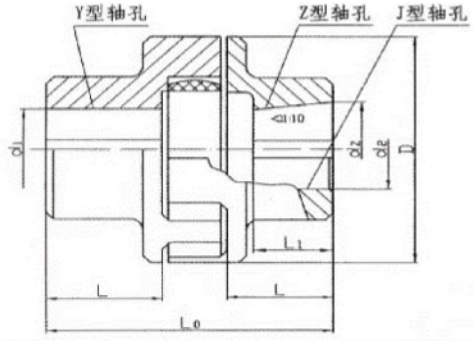

◇ 特点：

结构简单，拆装方便。

具有减振、耐磨、缓冲性能。工作温度-30至+80℃

本结构为基本型。梅花型弹性元件为一体多瓣形。

轴孔键槽符合GB/T3852-1997规定。

MLZ型单法兰、MLS双法兰、MLL-I型分体式制动轮，MLL-II型整体式制动轮梅花联轴器也生产。详情请洽我司技术人员。

◇ 标记方法：

联轴器：ML3 $\frac{ZC30\times60}{YB25\times62}$

◇标记示例：

ML3型梅花型弹性联轴器

主动端：Z型轴孔，C型键槽，

轴孔直径d1=30mm，孔长度L=60mm，

从动端：Y型轴孔，B型键槽，

轴孔直径d1=25mm，孔长度L=62mm，

◇ ML型梅花形弹性联轴器主要尺寸及基本参数

型号	公称扭矩 Tn (N.M) 弹性硬件(HA) a ≥75	b ≥85	c ≥94	许用转速n (r/min) 铁	钢	轴孔直径 d1 d2 dz	轴孔长度 Y型 L	Z、J型 L1	L0	D	弹性件型号		转动惯量I (Kg.m²)	质量 m Kg
ML1	16	25	45	11500	15300	12 14	32	27	80	50	MT1	-a	0.014	0.66
						16 18 19	42	30	100			-b		
						20 22 24	52	38	120			-c		
ML2	63	100	200	8200	109	20 22 24	52	38	127	70	MT2	-a	0.075	1.55
						25 28	62	44	147			-b		
						30 32	82	60	187			-c		
ML3	90	140	280	6700	9000	22 24	52	38	128	85	MT3	-a	0.178	2.5
						25 28	62	44	148			-b		
						30 32 35 38	82	60	188			-c		
ML4	140	250	400	5500	7300	25 28	62	44	151	105	MT4	-a	0.412	4.3
						30 32	82	60	191			-b		
						35 38								
						40 42	112	84	251			-c		
ML5	250	400	710	4600	6100	30 32 35 38	82	60	197	125	MT5	-a -b	0.73	6.2
						40 42 45 48	112	84	257			-c		
ML6	400	630	1120	4000	5300	35*38*	82	60	203	145	MT6	-a	1.85	8.6
						40*42*	112	107	263			-b		
						45 48 50 55						-c		
ML7	710	1120	2240	3400	4500	45*48*50*55*	112	84	265	170	MT7	-a -b	3.88	14
						60 63 65	142	107	325			-c		
ML8	1120	1800	3550	2900	3800	50*55*	112	84	272	200	MT8	-a	9.22	25.7
						60 63 65	142	107	332			-b		
						70 71 75						-c		
ML9	1800	2800	5600	2500	3300	60*63*65*	142	107	334	230	MT9	-a	18.95	41
						70 71 75						-b		
						80 85 90 95	172	132	394			-c		
ML10	2800	4500	9000	2200	2900	70*71*75*	142	107	344	260	MT10	-a	39.68	59
						80 85*90 95	172	132	404			-b		
						100 110	212	167	484			-c		
ML11	4000	6300	12500	1900	2500	80*85*90*95*	172	132	411	300	MT11	-a -b	73.43	87
						100 110 120	212	167	491			-c		
ML12	7100	11200	20000	1600	2100	90*95*	172	132	417	360	MT12	-a	178.45	140
						100*110*120*125*	212	167	497			-b		
						130	252	202	577			-c		
ML13	8000	12500	25000	1400	1900	100*110*120*125*	212	167	497	400	MT13	-a -b	208.75	160
						130*140*	252	202	577			-c		

◆ MLZ型—单法兰型、MLS型—双法兰型梅花形弹性联轴器

MLZ型

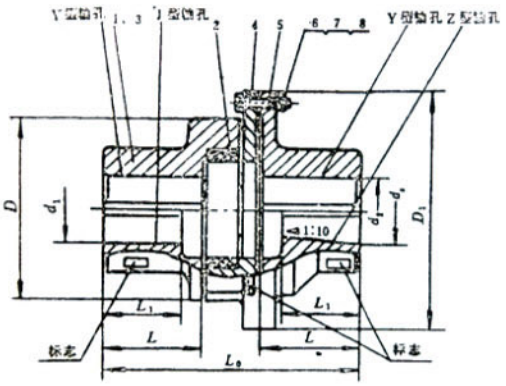

MLS型

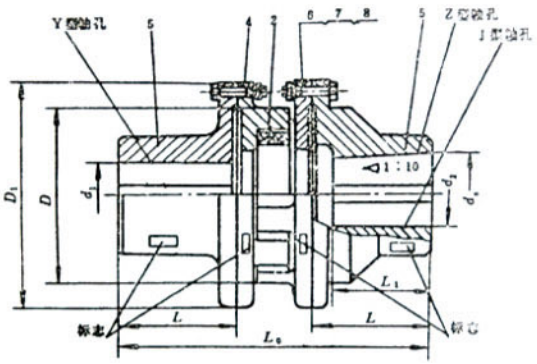

本联轴器任一端均可主动或从动零件材料见MLL型

标记示例

MLZ5型梅花形弹性联轴器MT5型弹性件硬度为b

主动端J型轴孔B型键槽，轴孔直径d1-40mm，轴孔长度L1-84 mm 从动端：J型轴孔，A型键槽，轴孔直径d2-40mm，轴孔长度L2-60mm

标记方法：$\frac{\text{JB40×B 84}}{\text{ZA35×60}}$ MT5b GB 5272-85

◇ MLZ型、MLS型梅花形弹性联轴器的主要尺寸和基本参数

型号	许用转矩(N·m) 弹性件硬度HA			许用转速n (r/min)		轴孔直径(mm) d_1、d_2、d_3	轴孔长度(mm) Y、Z、J型 L	轴孔长度(mm) Z、J型 L_1	L_0 MLZ	L_0 MLS	D	D_1	弹性件型号	转动惯量I (Kg·m²) MLZ	转动惯量I (Kg·m²) MLS	最大重量 (kg) MLZ	最大重量 (kg) MLS
	≥75	≥85	≥94	铁	钢		mm										
MLZ1 MLS1	16	25	45	6300	8500	12、14	32	27	86	92	50	90	MT_1 – a – d – c	0.00076	0.001	1.55	2.05
						16、18、19	42	30	106	112							
						20、22、24	52	38	126	132							
MLZ2 MLS2	63	100	200	5200	6900	20、22、24	52	38	134	141	70	110	MT_2 – a – d – c	0.0025	0.0030	3.15	3.75
						25、28	62	44	154	161							
						30、32	82	60	194	201							
MLZ3 MLS3	90	140	280	4500	6000	22、24	52	38	136	144	85	125	MT_3 – a – d – c	0.0050	0.0057	4.5	5.15
						25、28	62	44	156	164							
						30、32、35、38	82	60	196	204							
MLZ4 MLS4	140	250	400	3800	5000	25、28	62	44	162.5	174	105	150	MT_4 – a – d – c	0.0086	0.0094	5.5	6.03
						30、32、35、38	82	60	202.5	214							
						40、42	112	84	262.5	274							
MLZ5 MLS5	250	400	710	3100	4100	30、32、35、38	82	60	209	221	125	185	MT_5 – a – d – c	0.0218	0.024	8.5	9.35
						40、42、45、48	112	84	269	281							
MLZ6 MLS6	400	630	1120	2700	3600	35、38	82	60	216	229	145	205	MT_6 – a – d – c	0.034	0.0541	10.5	16.7
						40、42、45 48、50、55	112	84	276	289							
MLZ7 MLS7	710	1120	2240	2300	3100	45、48、50、55	112	84	279	293	170	240	MT_7 – a – d – c	0.0794	0.110	18.0	25.0
						60、63、65	142	107	339	353							

◇ MLZ型、MLS型梅花形弹性联轴器的主要尺寸和基本参数

MLZ8 MLS8	1120	1800	3550	2000	2700	50、55	112	84	288	304	200	270	MT_8 – a – d – c	0.184	0.213	32.0	37.0
						60、63、65 70、71、75	142	107	348	364							
MLZ9 MLS9	1800	2800	5600	1800	2500	60、63、65 70、71、75	142	107	353	372	230	305	MT_9 – a – d – c	0.328	0.379	45.0	52
						80、85、90、95	172	132	413	432							
MLZ10 MLS10	2800	4500	9000	1600	2200	70、71、75	142	107	368	392	260	350	MT_{10} – a – d – c	0.673	0.769	70.0	80
						80、85、90、95	172	132	428	452							
						100、110	212	167	508	532							
MLZ11 MLS11	4000	6300	12500	1400	1900	80、85、90、95	172	132	435	459	300	400	MT_{11} – a – d – c	1.32	1.49	102	115
						100、110、120	212	167	515	539							
MLZ12 MLS12	7100	11200	20000	1200	1600	90、95	172	132	442	467	360	460	MT_{12} – a – d – c	2.716	3.70	154	210
						100、110、120、125	212	167	522	547							
						130	252	202	602	627							
MLZ13 MLS13	8000	12500	25000	1100	1500	100、110、120、125	212	167	522	547	400	500	MT_{13} – a – d – c	4.338	5.50	205	260
						130、140	252	202	602	627							

◆ MLL—Ⅰ型—分体式、MLL—Ⅱ型—整体式带制动轮梅花形弹性联轴器

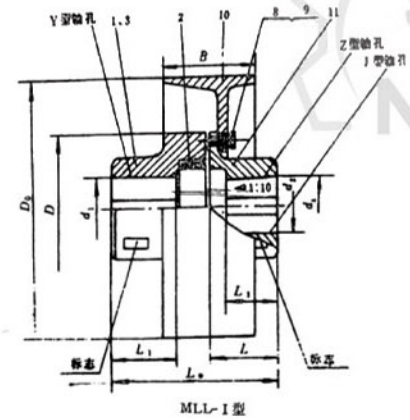

MLL-Ⅰ型

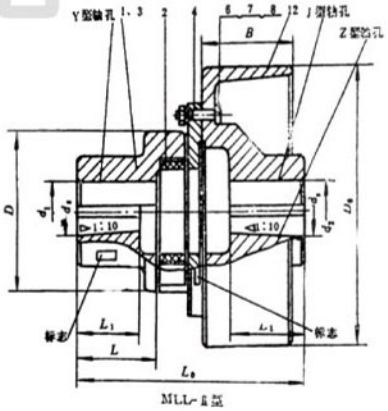

MLL-Ⅱ型

件号	名称	材料	件号	名称	材料
1、3	半联轴器	铸钢 ZG270-500 ZG310-570	7	螺母	接性能等级5级
		铸铁HT200	8	垫圈	65Mn
2	梅花形弹性件	聚酯型聚氨酯（UR） 铸型尼龙弹性体（PA） 丁腈橡胶（NBR）	9	螺栓	按性能等级8.8级
			10	制动轮	铸钢 ZG310-570 ZG340-640
4	法兰联接件	铸铁、铸钢、铝合金	11	半联轴器	铸钢 ZG270-500 ZG310-570
5	法兰半联轴器	同件号1、3	12	制动轮半联轴器	铸钢 ZG310-570 ZG340-640
6	螺 栓	按性能等级8.8级			

标记示例：

MLL-9-Ⅱ 型500制动轮梅花形弹性联轴器，MT9型弹性件硬度为c。 主动轴: Z型轴孔, A型键槽，轴孔直径d_1=60mm, 轴孔长度L_1=107mm

从动轴: Z型轴孔, A型键槽，轴孔直径d_2=70mm, 轴孔长度L_1=107mm，制动轮直径500mm

标记方法：MLL0-Ⅱ-500型联轴器 $\frac{ZA60x107}{ZA70x107}$ Mt9c GB5272-85

◇ MLL—I型—分体式、MLL—II型—整体式带制动轮梅花形弹性联轴器主要尺寸和基本参数

型号	许用转矩(N·m) 弹性件硬度HA ≥75	≥85	≥94	许用转速n (r/min) 钢	轴孔直径(mm) d_1、d_2、d_3	轴孔长度(mm) Y、Z、J型 L	Z、J型 L_1	L_0 MLL-Ⅰ	MLL-Ⅱ	D_0	B	D	弹性件型号	转动惯量I (Kg·m²) MLL-Ⅰ	MLL-Ⅱ	最大重量 (kg) MLL-Ⅰ	MLL-Ⅱ
						mm											
MLL4-Ⅰ-160 MLL4-Ⅱ-160	140	250	400	4750	25、28	62	44	151	190.5	160	70	105	MT4	0.02	0.0256	8.5	10
					30、32、35、38	82	60	191	210.5								
					40、42	112	84	251	265.5								
MLL4-Ⅰ-200 MLL4-Ⅱ-200	140	250	400	3800	25、28	62	44	151	215.5	200	85			0.038	0.056	9.5	14
					30、32、35、38	82	60	191	235.5								
					40、42	112	84	251	265.5								
MLL5-Ⅰ-200 MLL5-Ⅱ-200	250	400	800		30、32、35、38	82	60	197	242			125	MT5	0.0575	0.066	13.8	16.5
					40、42、45、48	112	84	257	272								
MLL6-Ⅰ-200 MLL6-Ⅱ-200	400	630	1120		35①、38①	82	60	203	249			145	MT6	0.067	0.0812	16.7	20.3
					40①、42①、45、48 50、55	112	84	263	279								
MLL6-Ⅰ-250 MLL6-Ⅱ-250	400	630	1120	3050	35①、38①	82	60	203	279	250	105			0.135	0.16	21.7	25.6
					40①、42①、45、48 50、55	112	84	263	309								
MLL7-Ⅰ-250 MLL7-Ⅱ-250 MLL7-Ⅰ-315 MLL7-Ⅱ-315	710	1120	2240		45①、48①、50、55	112	84	265	312	250	105	170	MT7	0.1525	0.196	26.3	31.4
					60、63、65	142	107	325	372								
				2400	45①、48①、50、55	112	84	265	312	315	135			0.350	0.382	34.7	38.5
					60、63、65	142	107	325	372								
MLL8-Ⅰ-315 MLL8-Ⅱ-315	1120	1800	3550		50①、55①	112	84	272	351			200	MT8	0.469	0.550	47.3	55.5
					60、63、65 70、71、75	142	107	332	416								
MLL8-Ⅰ-400 MLL8-Ⅱ-400	1120	1800	3550	1900	50①、55①	112	84	272	351	400	170			0.98	1.205	61.3	75.3
					60、63、65 70、71、75	142	107	332	416								
MLL9-Ⅰ-400 MLL9-Ⅱ-400	1800	2800	5600		60①、63①、65① 70、71、75	142	107	334	421			230	MT9	1.325	1.475	84	92.2
					80、85、90、95	172	132	394	451								
MLL9-Ⅰ-500 MLL9-Ⅱ-500	1800	2800	5600	1500	60②、63②、65② 70、71、75	142	107	334	475	500	210			2.70	3.45	108	138
					80、85、90、95	172	132	394	505								
MLL10-Ⅰ-500 MLL10-Ⅱ-500	2800	4500	9000		70②、71②、75②	142	107	344	490			260	MT10	3.30	4.50	132	180
					80②、85、 90、95	172	132	404	520								
					100、110	212	167	484	560								
MLL11-Ⅰ-630 MLL11-Ⅱ-630	4000	6300	12500	1200	80②、85②、 90②、95②	172	132	411	580	630	265	300	MT11	7.82	9.92	197	250
					100、110、120	212	167	491	620								
MLL12-Ⅰ-710 MLL12-Ⅱ-710	7100	11200	20000	1050	90②、95②	172	132	417	630	710	300	360	MT12	10.69	14.62	212	290
					100②、110②、 120②、125②	212	167	497	670								
					130	252	202	577	710								
MLL13-Ⅰ-800 MLL13-Ⅱ-800	8000	12500	25000	950	100②、110②、 120②、125②	212	167	497	710	800	340	400	MT13	19.20	20.48	294	320
					130、140	252	202	577	750								

注：

1、表中全部轴孔尺寸适用于Y、J型轴孔。对MLL-Ⅰ型，只有带①或②轴孔尺寸可用于Z型轴孔：对MLL-Ⅱ 型非制动侧只有带②号轴孔尺寸可用于Z型轴孔，制动侧不受此限制。

2、MLL-Ⅰ型制动轮与半联轴器联接螺栓的预紧力矩：

螺栓规格（mm）	M8	M10	M12	M16	M20
预紧力矩(N·m)	26	45	80	200	400

◆XL型星形弹性联轴器

◇ 特点：

· 以聚氨酯为弹性元件，拆装方便，补偿径向、角向和轴向偏差。

· 弹性体由凸形爪块限制，可避免由于冲击产生的内部变形及离心力产生的外部变形。凸爪大的凹面，使渐开线齿上的表面压力很小，齿上即使承受过载，齿仍不会磨损或变形。

· 有铝合金及45#钢两种材质。

· 轴向插入式安装。如需径向安装，可作成法兰式，详情请垂询。

· 联结形式有键槽联结、紧定螺丝联结、夹紧联结，或其中两种形式的组合联结。

◇ 标记示例：

XL3型星型弹性联轴器

主动端：Z型轴孔，B型键槽

轴孔直径d=35mm，轴孔长度L=35

从动端：Y型轴孔，A型键槽

轴孔直径d=30mm，轴孔长度L=32

◇ 标记方法：

XL3 ZB35*35 / YA30*32

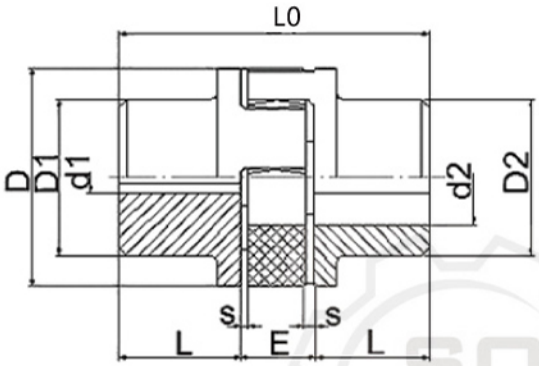

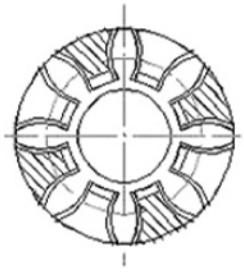

◇ XL型星型弹性联轴器主要尺寸及基本参数

型号	公称扭矩 N.M	最高转速 rpm	轴孔直径 d1 d2 rpm	L mm	L0 mm	D mm	D1 D2 mm	E mm	S mm	转动惯量 km.m²	重量 kg
XL0	15	19000	6-16	18	50	30	30	13	1.5	0.00005	0.10
XL1	20	19000	6-19	25	66	40	32	16	2	0.00008	0.30
XL2	70	14000	8-24	30	78	55	40	18	2	0.0002	0.61
XL3	190	11800	10-28	35	90	65	48	20	2.5	0.0007	1.00
XL4	380	9500	12-38	45	114	80	66	24	3	0.002	2.08
XL5	530	8000	14-42	50	126	95	75	26	3	0.004	3.21
XL6	620	7100	15-48	56	140	105	85	28	3.5	0.006	4.41
XL7	820	6300	20-55	65	160	120	98	30	4	0.012	6.64
XL8	1250	5600	22-65	75	185	135	115	35	4.5	0.025	10.13
XL9	1950	4750	30-75	85	210	160	135	40	5	0.054	16.03
XL10	4800	3750	40-90	100	245	200	160	45	5.5	0.139	27.50
XL11	6800	3350	50-100	110	270	225	180	50	6	0.245	38.50
XL12	8000	3000	60-110	120	295	255	200	50	6	0.435	54
XL13	10000	2650	60-125	140	340	290	230	60	7	0.85	81.8
XL14	14500	2380	60-140	155	375	320	255	65	7.5	1.4	109.7
XL15	20000	2000	80-160	175	425	370	290	75	9	2.72	162.7
XL16	23500	1800	85-180	195	475	420	325	85	10.5	4.95	230.8

◆XLD型扩大轴孔星形弹性联轴器

◇ 结构特点

本联轴器与XL型相似，但是适合于孔径更大的安装场合。

标记方法同XL型。

轴套使用钢件，特别适合于重载荷的传动单元，如升降机、轧钢机、建筑机械。

设计紧凑，转动惯性小。

弹性体，硬度为90shA

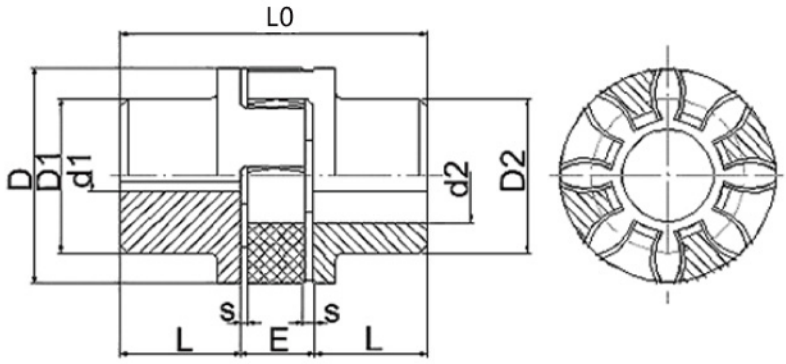

标记：□－□／□

从动轴孔径
主动轴孔径
型号规格

◇ XLD型星型弹性联轴器主要尺寸及基本参数

型号	公称扭矩 (N·m)	许用转速 (r/min)	轴孔直径 d_1、d_2(mm)	轴孔长度L (mm)	L_0	D	D_1 D_2	D_2	E	S	转动惯量 (Kg·m²)	重量 (kg)
					mm							
XLD1	34	19000	6-25	25	66	40	32	40	16	2	0.00008	0.328
XLD2	120	14000	8-35	30	78	55	40	55	18	2	0.0003	0.68
XLD3	320	11800	10-40	35	90	65	48	65	20	2.5	0.0007	1.16
XLD4	650	9500	12-48	45	114	80	66	78	24	3	0.002	2.27
XLD5	900	8000	14-55	50	126	95	75	94	26	3	0.005	3.57
XLD6	1050	7100	15-60	56	140	105	85	104	28	3.5	0.008	4.80
XLD7	1250	6300	20-70	65	160	120	98	118	30	4	0.016	7.87
XLD8	1280	5600	22-75	75	185	135	115	134	35	4.5	0.031	10.89
XLD9	2930	4750	30-90	85	210	160	135	158	40	5	0.068	17.73
XLD10	7200	3750	40-100	100	245	200	160	180	45	5.5	0.159	29.60
XLD11	9900	3350	50-110	110	270	225	180	200	50	6	0.277	43.0
XLD12	12000	3000	60-125	120	295	255	200	230	55	6.5	0.51	58.6
XLD13	15000	2650	60-145	140	340	290	230	265	60	7	1.0	88.4
XLD14	22000	2360	60-165	155	375	320	256	300	65	7.5	1.7	120.8
XLD15	30000	2000	80-190	175	425	370	290	345	75	9	3.35	179.1
XLD16	35000	1800	85-220	195	475	420	325	400	85	10.5	6.37	261.0

LT型弹性套柱销联轴器（GB/T4323-2002）

◇结构特点

- 由于弹性套与半联轴器凸缘上圆孔间的间隙以及弹性套的变形，联轴器具有一定的补偿两相对偏移和减震性能。
- 工作温度-20℃～+70℃
- 轴孔键槽的型式和尺寸标记方法符合GB/T3852-1997《联轴器轴孔和联结型式及尺寸》的规定。

◇标记示例 Mark sample

LT5型弹性套柱销联轴器

主动端：Z型轴孔C型键槽，轴孔直径

dz=30mm，轴孔长度L=60mm

从动端：Y型轴孔B型键槽，轴孔直径

D=28mm，轴孔长度L=62mm

联轴器：LT5 $\frac{ZC30\times60}{JB28\times62}$

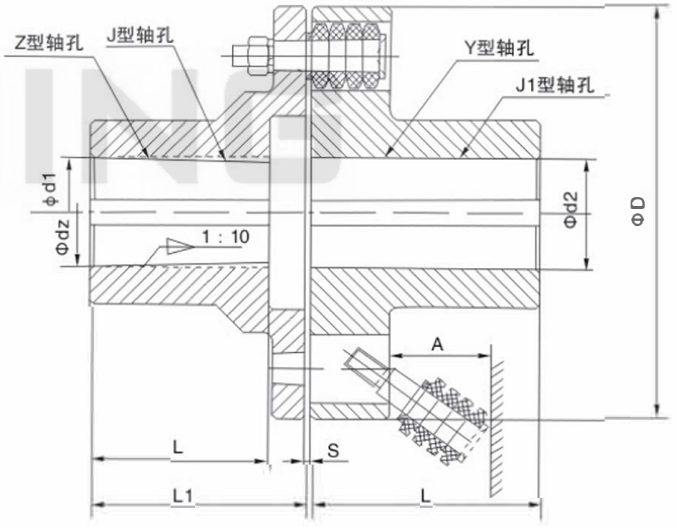

LT型弹性套柱销联轴器

LT型弹性套柱销联轴器（GB/T4323-2002）

◇LT型弹性套柱销联轴器基本参数和主要尺寸

型号 Type	原型号	公称扭矩 Nominal torsion N.m	许用转速 Limited rotat-ionallSpeed rpm		轴孔直径mm Diameter of the shaft hole d1、d2、dz		轴孔长度 Length of shaft hole			D	A	S	许用补偿量 Limited compensation		重量 Weight Kg	转动惯量 Rotate inertia Kg.m²
							Y型	J、J1型					径向 Radial	角向 Angle		
			钢steel	铁iron	铁iron	钢steel	L	L	L1	mm						
LT1	TI1	6.3	6600	8800	9	9	20	14	–	71	18	3	0.2	1° 30'	0.82	0.005
					10.11	10.11	25	17	–							
					12	12.14	32	20	–							
LT2	TL2	16	5500	7600	12.14	12.14	32	20	–	80	18	3	0.2	1° 30'	1.20	0.0008
					16	16.18.19	42	30	42							
LT3	TL3	31.5	4700	6300	16.18.19	16.18.19	42	30	42	95	35	4	0.2	1° 30'	2.20	0.0023
					20	20.22	52	38	52							
LT4	TL4	63	4200	5700	20.22.24	20.22.24	52	38	52	106	35	4	0.2	1° 30'	2.84	0.0037
					–	25.28	62	44	62							
LT5	TL5	125	3600	4600	25.28	25.28	62	44	62	130	45	5	0.3	1° 30'	6.05	0.012
					30.32	30.32.35	82	60	82							
LT6	TL6	250	3300	3800	30.35.38	32.35.38	82	60	82	160	45	5	0.3	1° 00'	9.57	0.028
					40	40.42	112	84	112							
LT7	TL7	500	2800	3600	40.42.45	40.42.45.48	112	84	112	190	45	5	0.3	1° 30'	14.01	0.055
LT8	TL8	710	2400	3000	45.48.50.55	45.45.50.55.56	112	84	112	224	65	6	0.4	1° 00'	23.12	0.1340
					–	60.63	142	107	142							
LT9	TL9	1000	2100	2850	50.55.56	50.55.56	112	84	112	250	65	6	0.4	1° 00'	30.69	0.2130
					60.63	60.63.65.70.71	142	107	142							
LT10	LT10	2000	1700	2300	63.65.70.71.75	63.65.70.71.75	142	107	142	315	80	8	0.4	1° 00'	61.40	0.660
					80.85	80.85.90.95	172	132	172							
LT11	TL11	4000	1350	1800	80.85.90.95	80.85.90.95	172	132	172	400	100	10	0.5	0° 00'	120.70	2.122
					100.110	100.110	212	167	212							
LT12	TL12	8000	1100	1450	100.110.120.125	100.110.120.125	212	167	212	475	130	12	0.5	0° 00'	210.34	5.39
					–	130	252	202	252							
LT13	TL13	16000	800	1150	120.125	120.125	212	167	212	600	180	14	0.6	0° 00'	419.36	11.58
					130.140.150	130.140.150	252	202	252							
					160	160.170	302	242	302							

注：①表中联轴器重量按轴孔的最小直径和最大长度计算。 ②短时过载不得超过公称扭矩值的2倍。

③轴孔型式及长度L、L1可根据需要选取。 ④转动惯量为近似值。

LTZ（TLL）型带制动轮弹性套柱销联轴器（GB/T4323-2002）

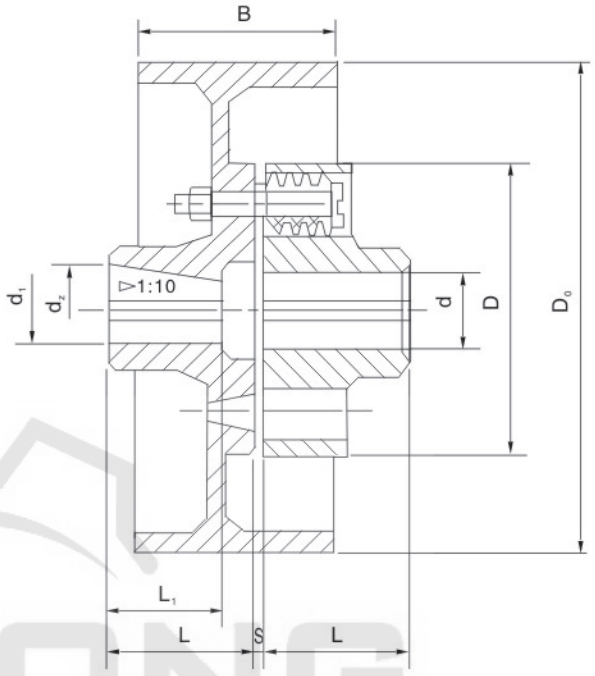

◇LTZ型联轴器主要参数与尺寸

LTZ Type coupling Main parameters.

mm

新型号	旧型号	公称转矩 Tn N·m	许用转速 [n] r/min	轴孔直径 d. d1.dz	轴孔长度 Y型 L	轴孔长度 J.Z型 L1	尺寸 D0	尺寸 B	尺寸 D	尺寸 S	尺寸 A	重量 kg
LTZ5	TLL1	125	3800	25~35	62~82	44~82	200	85	130	5	45	13
LTZ6	TLL2	250	3000	32~42	82~112	60~112	250	105	160	5	45	21
LTZ7	TLL3	500	2400	40~48	112	84~112	315	132	190	5	45	35
LTZ8	TLL4	710	2400	45~63	112~142	84~142	315	132	224	6	65	45
LTZ9	TLL5	1000	2400	50~71	112~142	84~142	315	132	250	6	65	58
LTZ10	TLL6	2000	1900	63~95	142~172	107~172	400	168	315	8	80	100
LTZ11	TLL7	4000	1500	80~110	172~212	132~212	500	210	400	10	100	198
LTZ12	TLL8	8000	1200	100~130	212~252	167~252	630	265	475	12	130	370
LTZ13	TLL9	16000	1000	120~170	212~302	167~302	710	298	600	14	180	641

◆ HL型弹性柱销联轴器（GB5014-85）

形式、基本参数、外形尺寸和连接尺寸应符合图1.1、表1-1的规定。

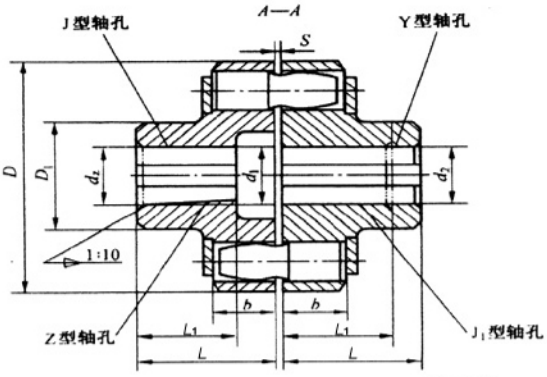

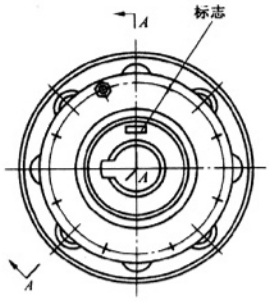

图1.1

表1-1

型号	公称转矩 Tn N.m	许用转速 [n] r/min	轴孔直径 d_1 ,d_2 ,dz	轴孔长度 Y	轴孔长度 J, J_1 ,Z		D	D_1	b	S	转动惯量 kg.m²	重量 kg
		钢	钢	L	L	L_1						
HL1	250	8500	12、14	32	27	32	90	40	20	2.5	0.003	2
			16、18、19	42	30	42						
			20、22、24	52	38	52						
HL2	560	6300	20、22、24	52	38	52	120	55	28	2.5	0.015	5
			25、28	62	44	62						
			30、32、35	82	60	82						
HL3	1250	4750	30、32、35、38	82	60	82	160	75	36	2.5	0.15	8
			40、42、45、48	112	84	112						
HL4	2500	3870	40、42、45、48、50、55、56	112	84	112	195	100	45	3	0.08	22
			60、63	142	107	142						
HL5	3150	3450	50、55、56	112	84	112	220	120	45	3	014	30
			60、63、65、70、71、75	142	107	142						
HL6	6300	2720	60、63、65、70	142	107	142	280	140	56	4	0.36	53
			71、75	142	107	142						
			80、85	172	132	172						
HL7	11200	2360	70、71、75	142	107	142	320	170	56	4	1.1	58
			80、85、90、95	172	132	172						
			100、110	212	167	212						
HL8	16000	2120	80、85、90、95	172	132	172	360	200	56	5	1.4	119
			100、110、120、125	212	167	212						
HL9	22400	1850	100、110、120、125	212	167	212	410	230	63	5	3.35	197
			130、140	252	202	252						
HL10	35500	1600	110、120、125	212	167	212	480	280	75	6	6.8	322
			130、140、150	252	202	252						
			160、170、180	302	242	302						
HL11	50000	1400	130、140、150	252	202	252	540	340	75	6	14.1	520
			160、170、180	302	242	302						
			190、200、220	352	282	352						
HL12	80000	1220	160、170、180	302	242	302	630	400	90	7	22.5	714
			190、200、220	352	282	352						
			240、250、260	410	330	-						
HL13	125000	1080	190、200、220	352	282	352	710	465	100	8	42.5	1057
			240、250、260	410	330	-						
			280、300	470	380	-						
HL14	180000	950	240、250、260	410	330	-	800	530	110	8	108.2	1956
			280、300、320	470	380	-						
			340	550	450	-						

注：1.转动惯量与重量是按照轴孔最小直径与最大长度计算的近似值。
2.半联轴器材质钢。
3.工作环境温度-20～+70℃

◆ HLL型带制动轮弹性柱销联轴器

型式、基本参数、外形尺寸和连接尺寸应符合图1.2、表1-2的规定。

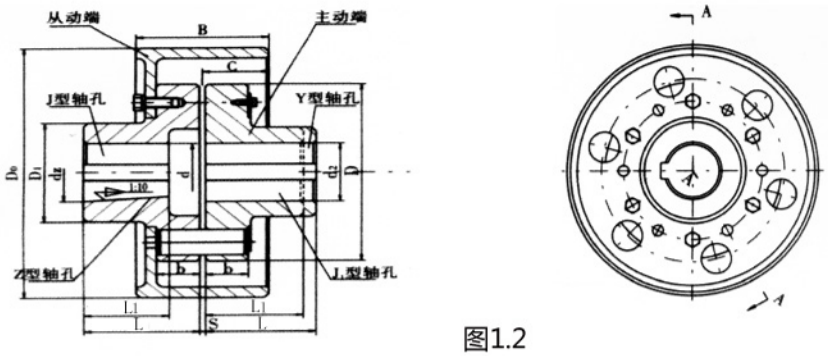

图1.2

表1-2

型号	公称转矩 Tn N.m	许用转速 [n]r/min	轴孔直径d_1,d_2,dz	轴孔长度 Y L	轴孔长度 J, J_1, Z L	轴孔长度 J, J_1, Z L_1	D_0	D	B	D_1	b	S	C	转动惯量 kg.m²	重量kg
HLL1	560	5600	20、22、24	52	-	-	200	120	85	55	28	2.5	42	0.053	11
			25、28	62	44	62									
			30、32、35	82	60	82									
HLL2	1250	3700	30、32、35、38	82	60	82	200	160	85	75	36	2.5	47	0.06	14
			40、42、45、48	112	84	112									
HLL3	1250	2430	30、32、35、38	82	-	-	315	160	132	75	36	2.5	66	0.32	25
			40、42、45、48	112	84	112									
HLL4	2500	2430	40、42、45、48、50、55、56	112	84	112	315	195	132	100	45	3	66	0.42	40
			60、63	142	107	142									
HLL5	2500	1900	40、42、45、48、50、55、56	112	84	112	400	195	168	100	45	3	84	1.2	59
			60、63	142	107	142									
HLL6	2150	1900	50、55、56	112	84	112	400	220	168	120	45	3	84	1.42	69
			60、63、65、70、71、75	142	107	142									
HLL7	3150	1500	50、55、56	112	-	-	500	220	210	120	45	3	105	3.1	91
			60、63、65、70、71、75	142	107	142									
HLL8	6300	1900	60、63、65、70、71、75	142	107	142	400	280	168	140	56	4	84	4.15	88
			80、85	172	132	172									
HLL9	6300	1500	60、63、65、70、71、75	142	107	142	500	280	210	140	56	4	105	3.2	113
			80、85	172	132	172									
HLL10	11200	1500	70、71、75	142	107	142	500	320	210	170	75	4	105	4.24	156
			80、85、90	172	132	172									
			100、110	212	167	212									
HLL11	11200	1220	70、71、75、	142	-	-	630	320	265	170	56	4	132	8.5	187
			80、85、90、95	172	132	172									
			100、110	212	167	212									
HLL12	16000	1220	80、85、90、95	172	132	172	630	360	265	200	56	5	132	8.78	326
			100、110、120、125	212	167	212									
HLL13	22400	1080	100、110、120、125	212	167	212	710	410	298	230	63	5	149	17.7	337
			130、140	252	202	252									
HLL14	35500	1080	110、120、125	212	167	212	710	480	298	280	63	6	149	18.16	453
			130、140、150	252	202	252									
			160、170、180	302	242	302									
HLL15	35500	950	110、120、125	212	167	212	800	480	335	280	75	6	168	30.8	504
			130、140、150	252	202	252									
			160、170、180	302	242	302									

注：1.转动惯量与重量是按照最小轴孔直径与最大长度计算的近似值。2.制动轮亦可采用整体式，半联轴器材质为钢。
3.工作环境温度-20～+70℃

◆ ZL型及ZLD型弹性柱销齿式联轴器(GB/T5015-1985)

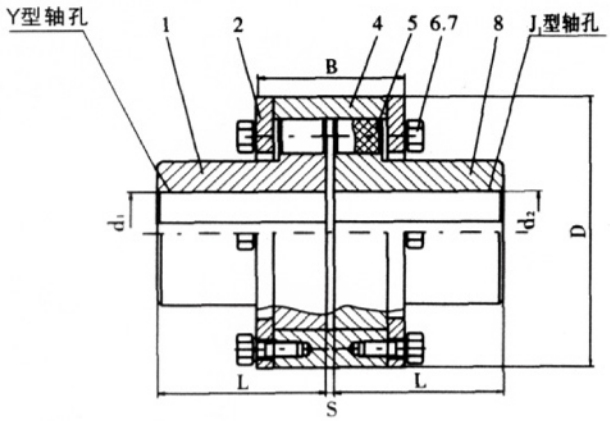

ZL型-基本型

件号	名称	材料
1	半联轴器	45
2	外挡板	Q235
3	内挡板	Q235
4	外套	45
5	柱销	MC尼龙6
6	螺栓	GB/T5782，4.8级
7	垫圈	GB/T93，65Mn
8	半联轴器	45

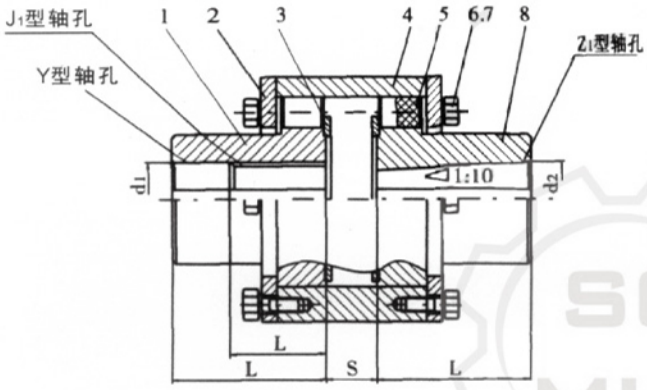

ZLD型-圆锥轴孔型

◇ 标记示例：

ZL3弹性柱销齿式联轴器

主动轴：Y型轴孔，B型键槽，d1=32mm，L=82mm；

从动轴：J1型轴孔，D型键槽，d2=35mm，L=60mm。

ZL3联轴器 $\frac{YB32\times82}{J_1B35\times60}$ GB/T5015-1985

◇ ZL型及ZLD型弹性柱销齿式联轴器的基本参数和主要尺寸

型号	公称转矩 Tn	许用转速 np	轴孔直径d1,d2,dz	轴孔长度 Y型 L	轴孔长度 J1, Z型 L	D	B ZL	B ZLD	S ZL	S ZLD	转动惯量 J ZL	转动惯量 J ZLD	重量 ZL	重量 ZLD
	N.m	r/min^{-1}	mm								kg·m²		kg	
ZL1 ZLD1	100	4000	12、14	32	27(ZL)20(ZLD)	76	42	56	2.5	13	0.0004	0.0007	0.86	0.73
			16、18、19	42	30									
			20、22、24	52	38			58		15				
ZL2 ZLD2	250		16、18、19	42	30	92 (ZL) 90 (ZLD)	50	66	2.5	13	0.003	0.004	3.23	3.9
			20、22、24	52	38			68		15				
			25、28	62	44			72		19				
			30、32	82	60			76		23				
ZL3 ZLD3	630		25、28	62	44	118	69	94	3	20	0.011	0.015	6.57	8.6
			30、32、35、38	82	60			98		24				
			40、42	112	84			104		30				
ZL4 ZLD4	1600		40、42、45、48、50、55、56	112	84	158	89	124	4	30	0.046	0.057	14.8	18.1
			60	142	107			131		37				

◇ ZL型及ZLD型弹性柱销齿式联轴器的基本参数和主要尺寸

型号	公称转矩 Tn	许用转速 n_p	轴孔直径dL、d2、dz	轴孔长度 Y型 L	轴孔长度 J_1,Z型 L	D	B ZL	B ZLD	S ZL	S ZLD	转动惯量J ZL	转动惯量J ZLD	重量 ZL	重量 ZLD
	N.m	r/min^{-1}	mm								$kg\cdot m^2$		kg	
ZL5 ZLD5	4000	4000	50、55、56	112	84	192	89	124	4	30	0.114	0.14	24.8	29.2
			60、63、65、70、71、75	142	107			131		37				
			80	172	132			136		42				
ZL6 ZLD6	6300	3300	60、63、65、70、71、75	142	107	230	111	151	5	37	0.28	0.31	42.5	47.2
			80、85、90、95(ZL)	172	132			156		42				
ZL7 ZLD7	10000	2900	70、71、75	142	107	260	113	155	5	37	0.56	0.62	66.3	73
			80、85、90、95	172	132			158		42				
			100、110	212	167			163		47				
ZL8 ZLD8	16000	2500	80、85、90、95	172	132	300	136	177	6	44	1.21	1.29	107.3	115
			100、110、120、125	212	167			182		49				
			130	252	202			187		54				
ZL9 ZLD9	25000	2300	90、95	172	132	335	149	197	7	44	1.98	2.1	140.9	151
			100、110、120、125	212	167			202		49				
			130、140、150	252	202			207		54				
ZL10 ZLD10	31500	2100	100、110、120、125	212	167	355	151	202	8	49	2.85	3.1	180.9	196
			130、140、150	252	202			207		54				
			160、170	302	242			217		64				
ZL11 ZLD11	40000	2000	110、120、125	212	167	380	170	222	8	49	3.9	4.3	219.3	237
			130、140、150	252	202			227		54				
			160、170、180	302	242			237		64				
ZL12 ZLD12	63000	1700	130、140、150	252	202	445	183	237	8	54	9.2	9.9	371.4	399
			160、170、180	302	242			247		64				
			190、200	352	282			257		74				
ZL13 ZLD13	100000	1500	150	252	202	515	218	276	8	54	15.6	16.6	470	502
			160、170、180	302	242			286		64				
			190、200、220	352	282			296		74				
			240(ZL)	410	330			-		-				
ZL14 ZLD14	125000	1400	170、180	302	242	560	218	-	8	-	27.8	-	708	-
			190、200、220	352	282									
			240、250、260	410	330									
ZL15	160000	1300	190、200、220	352	282	590	238	-	10	-	33.4	-	768	-
			240、250、260	410	330									
			280、300	470	380									

◇ ZL型及ZLD型弹性柱销齿式联轴器的基本参数和主要尺寸

型号	公称转矩 Tn	许用转速 np	轴孔直径d1、d2、dz	轴孔长度 L Y型	轴孔长度 L J1、Z型	D	B ZL	B ZLD	S ZL	S ZLD	转动惯量 J ZL	转动惯量 J ZLD	重量 ZL	重量 ZLD
	N.m	r/min^{-1}	mm								kg.m²		kg	
ZL16	250000	1000	220	352	282	695	262	-	10	-	69.9	-	1169	-
			240、250、260	410	330									
			280、300、320	470	380									
			340	550	450									
ZL17	315000	950	240、250、260	410	330	768	282	-	10	-	122.7	-	1664	-
			280、300、320	470	380									
			340、360、380	550	450									
ZL18	4×10^5	850	250、260	410	330	860	300	-	13	-	202.7	-	2193	-
			280、300、320	470	380									
			340、360、380	550	450									
			400、420	650	540									
ZL19	63×10^4	750	280、300、320	470	380	970	320	-	14	-	341.2	-	2901	-
			340、360、380	550	450									
			400、420、440、450	650	540									
ZL20	1×10^6	650	320	470	380	1156	351	-	15	-	710	-	4251	-
			340、360、380	550	450									
			400、420、440、450、460、480、500	650	540									
ZL21	$16X10^5$	530	380	550	450	1440	355	-	18	-	1948	-	7514	-
			400、420、440、450、460、480、500	650	540									
			530、560、600、630	800	680									
ZL22	2×10^6	500	420、440、450、460、480、500	650	540	1520	396	-	19	-	2931	-	10148	-
			530、560、600、630	800	680									
			670、710、750	900	780									
ZL23	25×10^5	460	480、500	650	540	1638	430	-	20	-	4379	-	13026	-
			530、560、600、630	800	680									
			670、710、750	900	780									
			800、850	1000	880									

注：1.联轴器的重量、转动惯量为近似值。
2.短时过载不得超过公称转矩Tn的2倍。

◆ ZLL 型带制动轮弹性柱销齿式联轴器

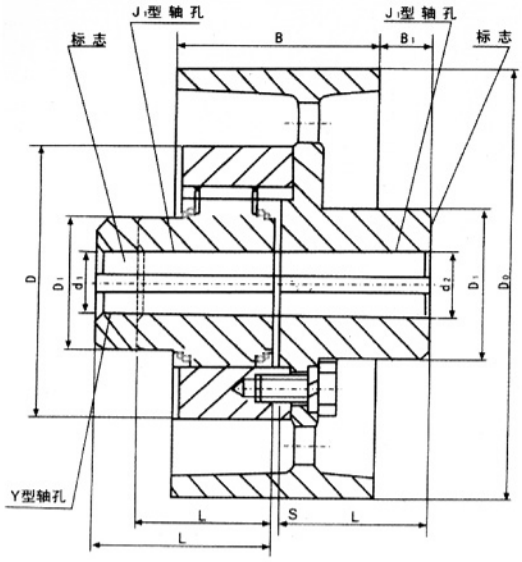

◇ ZLL 型带制动轮弹性柱销齿式联轴器基本参数和主要尺寸

型号	公称转矩Tn (N.m)	许用转速(n) (r/min)	轴孔直径 d_1d_2	轴孔长度 Y L	轴孔长度 J_1 L	D_0	D	D_1	D_2	B	B_1	S	转动惯量 (kg·m²)	重量 (kg)
ZLL1	250	4000	16, 18, 19	42	30	160	102	50	56	70	10	2	0.018	6.4
			20, 22, 24	52	38						19		0.018	
			25, 28	62	44						29		0.018	
			30, 23, 35*, 38*	82	60						49		0.018	
ZLL2	630	3800	25, 28	62	44	200	128	65	70	85	30	2	0.053	12
			30, 32, 35, 38	82	60						50		0.053	
			40, 42, 45*, 48*	112	84						80		0.054	
ZLL3	1600	3000	40, 42, 45, 48, 50, 55, 56	112	84	250	178	90	105	105	48.5	3	0.181	28
			60, 63*, 65*, 70*	142	107						78.5		0.183	
ZLL4	4000	2400	50, 55, 56	112	84	315	225	120	130	135	40	3	0.534	51.7
			60, 63, 65, 70, 71, 75	142	107						70		0.543	
			80, 85*, 90*	172	132						100		0.547	
ZLL5	6300	1900	60, 63, 65, 70, 71, 75	142	107	400	245	130	145	170	44	3	1.404	76.5
			80, 85, 90*, 95*	172	132						74		1.413	
ZLL6	10000	1500	70.71.75	142	107	500	290	160	170	210	40	4	3.812	130.6
			80, 85, 90, 95	172	132						70		3.841	
			100, 110*, 120*	212	167						110		3.865	
ZLL7	16000	1200	80, 85, 90, 95	172	132	630	345	190	200	265	42	4	10.674	222.6
			100, 110, 120, 125	212	167						82		10.742	
			130*	252	202						122		10.753	
ZLL8	25000	1050	90, 95	172	132	710	380	220	220	300	5	4	18.960	308
			100, 110, 120, 125	212	167						45		19.089	
			130, 140, 150*	252	202						85		19.150	
ZLL9	31500	950	100, 110, 120, 125	212	167	800	400	240	240	340	40	5	33.258	406
			130, 140, 150	252	202						80		33.385	
			160, 170*	302	242						130		33.446	

注：1.转动惯量及重量是按Y/Y轴孔组合型式的最小轴孔直径计算的值
2.短时过载不得超过公称转矩Tn值的2倍
3. “*” 号为d2许用轴孔

◆ UL 型轮胎式联轴器 (GB5844-86)

◇ 特点：

- 橡胶元件(轮胎体)与金属压板硫化粘接在一起，装配时用螺栓直接与两半联轴器联结在一起：
- 柔性、阻尼大、补偿量大；
- 结构简单，装配容易，要换轮胎体时无需轴向移动半联轴器；
- 缺点：随着扭转角的增大，在主从动轴上会产生相当大轴向力；

本公司同时提供JB/ZQ4018—97 LLA、LLB型轮胎式联轴器。

◇ 标记示例：

UL 5轮胎式联轴器

主动端：Y型轴孔，A型键槽，d=28mm，L=62mm

从动端：J1型轴孔，B型键槽，d=32mm，1=60mm

◇ 标记方法：

UL 5 YA28×62 / J_1B832×60

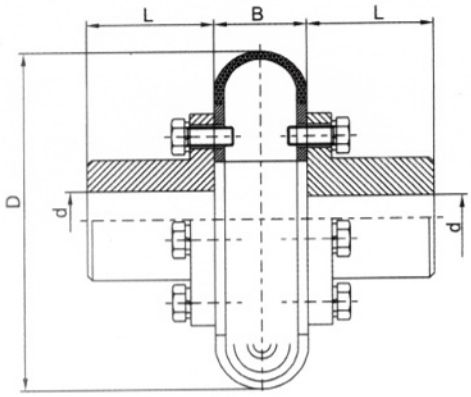

UL 型轮胎式联轴器

◇ UL 型轮胎式联轴器联轴器主要尺寸及基本参数

型号	允许转矩 TnN.m	瞬时最大转矩 N.m	许用转速 rpm	轴孔直径	轴孔长度		Dmm	B mm	质量 kg	转动惯量 / kg.m2
					J,J_1	Y				
				d mm	L mm					
UL1	10	31.5	5000	11-18	22-30	25-42	80	20	0.7	0.0003
UL2	25	80	5000	14-22	27-38	32-52	100	26	1.2	0.0008
UL3	63	180	4500	18-25	30-44	42-62	120	32	1.8	0.0022
UL4	100	315	4300	20-30	38-60	52-82	140	38	3.0	0.0044
UL5	160	500	4000	24-35	38-60	52-82	160	45	4.6	0.0084
UL6	250	710	3600	28-40	44-84	62-112	180	50	7.1	0.0164
UL7	315	900	3200	32-48	60-84	82-112	200	56	10.9	0.0290
UL8	400	1250	3000	38-50	60-84	82-112	220	63	13.0	0.0448
UL9	630	1800	2800	42-60	84-107	112-142	250	71	20.0	0.0898
UL10	800	2240	2400	45-70	84-107	112-142	280	80	30.6	0.1596
UL11	1000	2500	2100	50-75	84-107	112-142	320	90	39	0.2792
UL12	1600	4000	2000	55-85	84-132	112-172	360	100	59	0.5356
UL13	2500	6300	1800	63-95	107-132	142-172	400	110	81	0.8960
UL14	4000	10000	1600	75-110	107-167	142-212	480	130	145	2.2616
UL15	6300	14000	1200	85-125	132-167	172-212	560	150	222	4.6456
UL16	10000	20000	1000	100-140	167-202	212-252	630	180	302	8.0924
UL17	16000	31500	900	120-160	167-242	212-302	750	210	561	20.0176
UL18	25000	59000	800	140-180	202-242	252-302	900	250	818	43.0530

◆ LLA型无骨架轮胎联轴器

轮胎式联轴器适用于联接两同心轴，传递转矩10~20000N•m，并具有较高的减振和补偿轴位移性能。其轴向与径向位移不大于轮胎体最大外径的2%，角向位移小于或等于6°，适用环境温度-20~+80℃。

Type-type couplings,which contain many functions，such as high-vibration reduction and axial translation-compensation，are qualified to be used to connect two coaxial shafts with the torque between 10～20000N.m.The displacement between axial direction and radiaI direction shall no more than 2%of the maximum external diameter ofthe tyre．and the angular displacement Shall small or equals to 6°.The environment temperature stays between-20～+80℃.

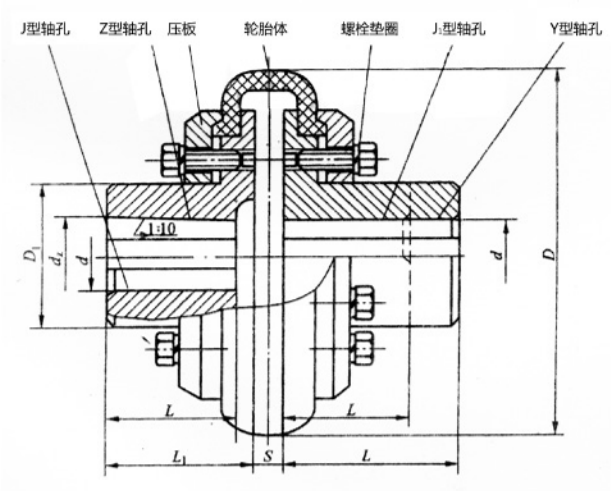

图1 LLA型轮胎式联轴器
Figure 1 LLA tire type coupling

◇ LLA型轮胎式联轴器基本参数和主要尺寸 表1

联轴器 型号 CouplingModel	公称转矩Tn N·m Nominal Torque Tn N.m	许用转速［n］MaxRotation Speed［n］r/min	轴孔直径 d,dz mm Shaft diameter d,dz mm	轴孔长度 Whenlength y型 L	J,J1,Z型 L	J,J1,Z型 L1	D mm	D1 mm	S mm	转动惯量 kg.m² moment of intrtia	重量 kg Weight kg
					mm						
LLAl	10	5000	6,7	16	-	-	63	20	4	0.0004	0.35
			8,9	20	-	-					
			10,11	25	22	-					
LLA2	20		8,9	20	-	-	100	36	8	0.005	1.33
			10,11	25	22	-					
			12,14	32	27	-					
			16,18,19	42	30	35					
LLA3	80	4000	18,19	42	30	-	135	48	12	0.022	3.4
			20,22,24	52	38	42					
			25,28	62	44	50					
LLA4	160	3150	25,28				180	64	18	0.071	7.4
			30,32,35,38	82	60	65					
LLA5	315	2800	30,32,35,38,				210	80		0.154	13.5
			40,42,45,48,50	112	84	90					
LLA6	630	2500	40,42,45,48,50,55,56				265	100	24	0.46	22.6
LLA7	1250	2000	45,48,50,55,56	112	84	90	310	120	28	0.89	84.8
			60,63,65,70,71,75	142	107	120					
LLA8	2500	1600	60,63,65,70,71,75				400	150	38	3.57	74.3
			80,85,90,95	172	132	145					
LLA9	5000	1250	80,85,90,95				450	190	42	6.74	111.5
			100,110,120,125	212	167	180					
LLA10	10000	1000	100,110,120,125				560	230	51	17.55	191.3
			130,140,150	252	202	220					
LLA11	20000	800	130,140,150	252	202	220	700	280	70	54.1	373
			160,170,180	302	242	270					

◆ LLB型有骨架轮胎联轴器

注：1、两个半联轴器的轴孔，可按需要采用YJJ1型轴孔，但两端不能同时采用Z、J型轴孔。

2、如需采用Z1型要考虑S尺寸。

Note:1. Axle holes of the two half-couplings can be YJJ1 axle holes according to the actual requirements.Remember do not apply Z and J type axle holes for the two ends at the same time.

2. Consider the sizes before apply the Z1 type.

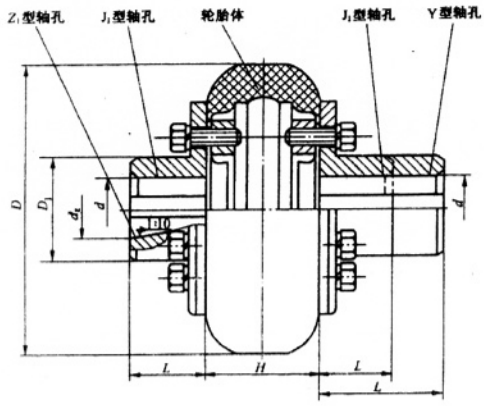

图2 LLB型轮胎式联轴器
Figure 2 LLB tire type coupling

◇ LLB型轮胎式联轴器参数和主要尺寸 表2

联轴器型号 Coupling Model	公称转矩 Tn N·m Nominal TorqueTn N.m	许用转速[n] Max Rotation Speed[n] r/min	轴孔直径 d,dz mm Shaft diameterd, d,dz mm	轴孔长度 Whenlength Y L_1mm	轴孔长度 Whenlength J_1,Z_1 L_1mm	Dm m	D_1 mm	H mm	转动惯量 kg.m² moment of inertia	重量kg Weight kg
LLB1	10	5000	6,7	16	-	63	20	4	0.0004	0.35
			8,9	20	-					
			10,11	25	-					
LLB2	50		10,11	25	-	100	36	8	0.005	1.33
			12,14	32	27					
			16,18,19	42	30					
LLB3	100	4500	16,18,19			120	44	39	0.01	2.2
			20,22,24	52	38					
LLB4	160	4200	22,24	52	38	140	50	45	0.021	3.1
			25,28	62	44					
			30,32,35	82	60					
LLB5	224	4000	25,28	62	44	160	60	51	0.028	5
			30,32,35,38	82	60					
LLB6	315	3600	30,32,35,38			185	70	58	0.07	8,1
			40,42,45	112	84					
LLB7	500	3200	35,38	82	60	220	85	68	0.15	13
			40,42,45,48,50,55,56	112	84					
LLB8	800	2600	40,42,45,48,50,55,56			265	100	82	0.30	22
			60,63,65	142	107					
LLB9	1250	2200	45,48,50,55,56	112	84	310	120	106	0.75	35
			60,63,65,70,71,75	142	107					
LLB10	2500	1800	60,63,65,70,71,75	142	107	400	150	124	2.2	69
			80,85,90,95	172	132					
LLB11	5000	1600	80,85,90,95			450	190	140	4.4	110
			100,110,120,125	212	167					
LLB12	10000	1200	100,110,120,125			560	239	172	14	190
			130,140,150	252	202					
LLB13	20000	1000	130,140,150			700	318	220	38	340
			160,170,180	302	242					
			190,200	352	282					

◆ DJM型键联接单型膜片联轴器

可加工英制轴孔，轴孔长度可按客户需要加工，也可预留孔。

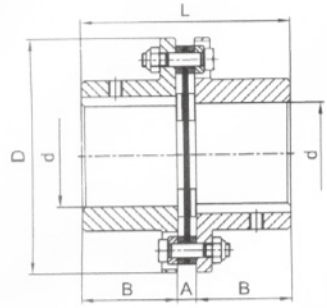

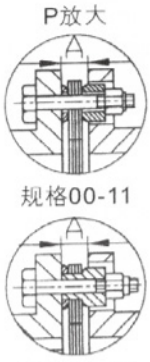

◇ DJM型键联结单型弹性膜片联轴器主要尺寸及基本参数

规格 Specification	公称转矩 Nominal torsion N.m	许用转速 Limited rotational speed r/min	质量 Weight kg	转动惯量 Rotale inertia Kg.cm2	最大孔径 Dmax mm	D mm	A mm	B mm	L mm	许用补偿量 Limited compensation	
										轴向(mm) Axial	角向(°) Angle
00	9.8	20000	0.14	1.74	20	57	4.9	20	44.9	±0.8	1°
01	33	20000	0.6	8	22	68	6.1	26	58.1	±0.8	1°
02	90	20000	1.1	24	32	81	6.6	26	58.6	±1.0	1°
03	173	18000	1.7	48	35	93	8.4	29	66.4	±1.2	1°
04	245	15000	2.5	80	42	104	11.2	34	79.2	±1.4	1°
05	420	13000	4.3	224	50	126	11.7	42	95.7	±1.6	45°
06	772	12000	6.9	440	60	143	11.7	48	107.7	±1.8	45°
07	1270	10000	11.3	1080	75	168	16.8	58	132.8	±2.0	45°
08	2080	10000	16.7	2080	82	194	17.0	64	145	±2.2	45°
09	3328	9000	22.7	3520	95	214	21.6	77	175.6	±2.4	45°
10	4900	8000	35.4	7200	108	246	23.9	89	201.9	+2.6	45°
11	6369	8000	52.0	12800	110	276	27.2	102	231.2	±2.8	45°
12	8900	6300	57.2	14400	118	276	17.5	128	273.5	±1.8	30°
13	15280	5000	77.3	22200	135	308	19.0	160	339	±2.0	30°
14	25410	4700	123	40800	155	346	21.5	182	385.5	±2.0	30°
15	37130	4300	156	64800	165	375	24.0	198	420	±2.0	30°
16	47120	3900	191	100200	180	410	29.5	214	457.5	±2.2	30°
17	57000	3500	245	150000	190	445	29.5	225	479.5	±2.2	30°
18	63186	3500	329	186600	205	470	31.0	248	527	±2.4	30°
19	82590	3200	394	288000	230	512	32.0	278	588	±2.4	30°
20	102100	2800	530	448200	255	556	32.5	305	642.5	±2.5	30°
21	126070	2450	619	609600	265	588	34.0	318	670	±2.7	30°
22	146350	2150	683	831600	275	630	34.0	332	698.5	±2.8	30°
23	173830	2000	791	1070400	290	655	35.5	348	731.5	±3.0	30°

◆ SJM型键联接双型膜片联轴器

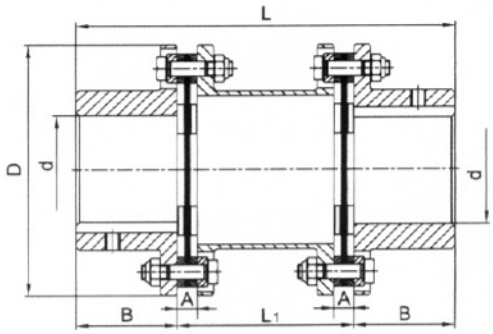

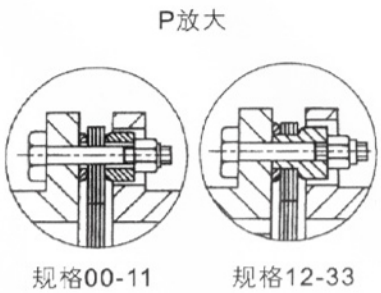

◇ SJM型键联结双型弹性膜片联轴器主要尺寸及基本参数

规格 Specification	公称转矩 Nominal torsion N.m	许用转速 Limited rotational speed r/min	质量 Weight kg	转动惯量 Rotale inertia Kg.cm²	最大孔径 Dmax mm	D mm	A mm	B mm	L mm	L1 mm	许用补偿量 Limited compensation		
											轴向(mm) Axial	角向(°) Angle	径向(mm) Radial
00	9.8	20000	0.23	3.0	20	57	4.9	20	100	60	±1.6	2°	0.5
01	33	20000	I.2	8	22	68	6.1	26	141	89	±1.6	2°	0.5
02	90	20000	1.9	24	32	81	6.6	26	141	89	±1.6	2°	0.5
03	173	18000	2.9	48	35	93	8.4	29	160	102	±2.4	2°	0.6
04	245	15000	4.7	80	42	104	11.2	34	195	127	±2.8	2°	0.7
05	422	13000	7.1	224	50	126	11.7	42	211	127	±3.2	1°30′	0.7
06	772	12000	10.8	440	60	143	11.7	48	223	127	±3.6	1°30′	0.8
07	1270	10000	16..3	1080	75	168	16.8	58	243	127	±4.0	1°30′	0.8
08	2080	10000	24.7	2080	82	194	17.0	64	268	140	±4.4	1°30′	0.9
09	3328	9000	32.5	3520	95	214	21.6	77	306	152	±4.8	1°30′	0.9
10	4900	8000	50.0	7200	108	246	23.9	89	356	178	±5.2	1°30′	1.0
11	6368	6300	75.0	12800	110	276	27.2	102	382	178	±5.6	1°30′	1.2
12	8900	6300	72.2	18000	118	276	17.5	128	409	153	±3.6	1°	1.2
13	15280	5000	120.0	37000	135	308	19.0	160	492	172	±4.0	1°	1.2
14	25410	4700	175	68000	155	346	21.5	182	554	190	±4.0	1°	1.2
15	37130	4300	234	108000	165	375	24.0	198	620	224	±4.0	1°	1.3
16	47120	3900	306	167000	180	410	29.5	214	682	254	±4.4	1°	1.3
17	57000	3500	369	250000	190	445	29.5	225	720	270	±4.4	1°	1.4
18	63186	3500	448	311000	205	470	31.0	248	770	274	±4.8	1°	1.5
19	82590	3200	596	480000	230	512	32.0	278	843	287	±4.8	1°	1.6
20	102100	2800	763	747000	255	556	32.5	305	902	292	±5.2	1°	1.8
21	126070	2450	919	1016000	265	588	34.0	318	948	312	±5.4	1°	1.8
22	146350	2150	1068	1386000	275	630	34.0	332	1008	344	±5.6	1°	2.0
23	173830	2000	1235	1784000	290	655	35.5	348	1052	356	±6.0	1°	2.0

注：1.本表中尺寸C可以按用户要求的长度订作；

2.单边联轴节可以加工成各种孔型，也可以作成Z1型胀套联结、Z78型胀套联结、Z10型胀套联结、锥套联结等多种联结形成。

◆ ZJM型胀套联接单型膜片联轴器

◇主要特点

·无背隙，扭转刚度大，适用于需要正确的轴旋转和相位控制的机器使用；

·由于偏心允许范围大，可灵活应用于多种传动系统

：·拆装迅速，具有很高的装配重复性：

·由于无滑动、无摩擦，所以无须润滑，且噪音小、无磨损·无须维护：

·良好的环境适应性，可高温下运转：

·传动精度高，可靠性高，寿命长。

◇ZJM型胀套联结单型弹·胜膜片联轴器

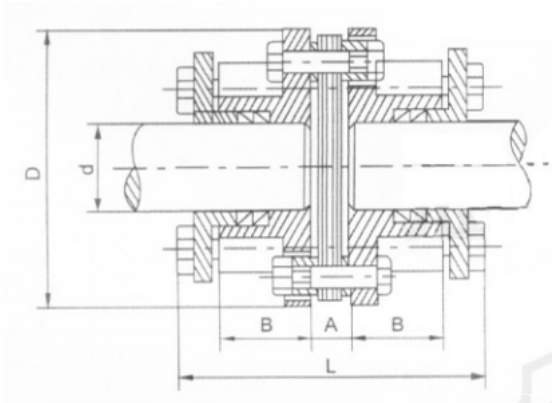

◇ZJM型胀套联结单型弹性膜片联轴器主要尺寸及基本参数

规格 Specification	轴孔直径d Diameter of hole mm	D mm	L mm	A mm	B mm	质量 Weight kg	许用转速 Limited rotationa speed r/min	公称转矩 Nominal torsion N.m	许用补偿量 Limited compensation 角向(°) Angle	轴向(mm) Axial
ZJM1	18-22	68	90	6.1	26	0.85	20000	33	1°	±0.8
ZJM2	10-32	81	95	6.6	26	1.2	20000	90	1°	±1.0
ZJM3	10-35	93	110	8.4	29	1.7	18000	173	1°	±1.2
ZJM4	10-42	104	124	11.2	34	2.7	15000	245	1°	±1.4
ZJM5	15-50	126	152	11.7	42	6.5	13000	420	1°	±1.6
ZJM6	15-60	143	170	11.7	48	8.9	12000	772	1°	±1.8
ZJM7	20-70	168	210	16.8	58	15.8	10000	1270	1°	±2.5

注：1.重量按最大孔径计算，为近似重量，只作参考。

2.此种胀套联结为Z1型胀套联结。单边轴套也可以作为Z3型胀套联结、Z7B型胀套联结、Z10型胀套联结等多种联结形成。

◆ JM型重型机械用膜片联轴器

◇型式、基本参数和尺寸

· 型式：

JM---基本型，见图1。JMJ型---带中间套型，见图2。

· 基本参数和主要尺寸：

JM型和JMJ型联轴器的基本参数和主要尺寸应分别符合图1和表1与图2和表2的规定。

· 联轴器的轴孔和联结型式与尺寸应符合GB/T3852的规定。键槽型式为A型，轴孔型式的组合式为 $\frac{J_1}{J_1}$、$\frac{Y}{Y}$、$\frac{J_1}{Y}$。

· 标记：

联轴器标记应符合GB / T3852的规定。

◇标记示例

示例1：

JMl 2型重型膜片联轴器

主动端：Y型轴孔，A型键槽，d=70mm，L=142mm；

从动端：Y型轴孔，A型键槽，d1=70mm，L=142mm；

JMl2联轴器70×142 JB/ZQ 4717—2006

示例2：

JMJ7型重型膜片联轴器

主动端：J1型轴孔，A型键槽，d=60m m，L=107 mm；

从动端：J1型轴孔，A型键槽，d1=60mm,L=107mm：

JMJ7联轴器J160×107 JB/ZQ 4717—2006

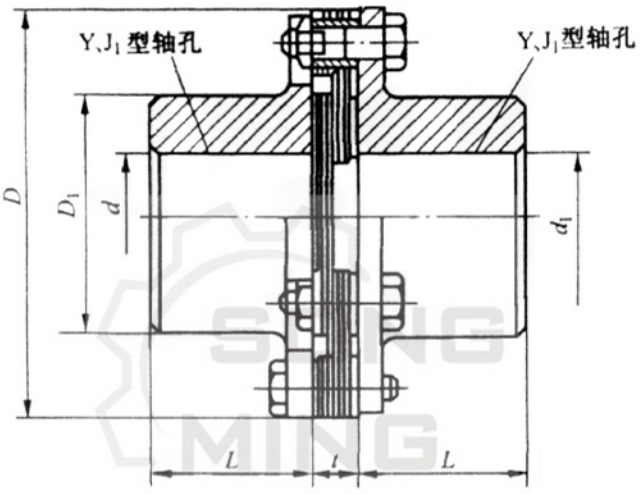

图1 JM型

◇ 表1 JM型重型机械用膜片联轴器主要尺寸及基本参数

型号 type	公称转矩 Nominal torsion N.m	许用转速 Limited rotational speed r/min	轴孔直径d,d1 Diameter of hole mm	轴孔长度L Length J1型	轴孔长度L Length Y型	D mm	D1 mm	t mm	扭转刚度Tor sional rigidify ×10^6 N.m/rad	转动惯量 Rotate inertia Kg.m²	质量 weight kg
JM1	40	10700	14	27	32	80	39	8±0,2	0.37	0.0024	1.27
			16,18,19	30	42					0.0024	1.27
			20,22,24	38	52					0.0024	1.27
			25,28	44	62					0.0026	0.37
JM2	63	9300	20,22,24	38	52	92	53	8±0,2	0.45	0.00534	0.96
			25,28	44	62					0.006	2.2
			30,32,35,38	60	82					0.0073	2.65
JM3	100	8400	25,28	44	62	102	63	8±0,2	0.56	0.0093	2.65
			30,32,35,38	60	82					0.012	3.6
			40,42,45	84	112					0.013	4.8
JM4	250	6700	30,32,35,38	60	82	128	77	11±0.3	0.81	0.032	5.88
			40,42,45,48,50,55	84	112					0.042	7.64

◇ 表1 JM型重型机械用膜片联轴器主要尺寸及基本参数

型号 Type	公称转矩 Nominal torsion N.m	许用转速 Limited rotational speed r/min	轴孔直径d，d_1 Diameter of hole mm	轴孔长度L Length of the shaft hole		D mm	D_1 mm	t mm	扭转刚度 Tor sional rigidify $\times 10^6$ N·M/rad	转动惯量 Rotale inertia Kg.cm^2	质量 Weight kg
				J_1型	Y型						
JM5	500	5900	35,38	60	82	145	91	11±0.3	1.2	0.042	5.88
			40,42,45,48,50,55,56	84	112					0.055	7.64
			60,63,65,	107	142					0.067	9.4
JM6	800	5100	40,42,45,48,50,55,56	84	112	168	105	14±0.3	1.42	0.16	16.66
			60,63,65,70,71,75	107	142					0.165	17.15
JM7	1000	4750	45,48,50,55,56	84	112	180	112	15±0.4	1.9	0.185	16.95
			60,63,65,70,71,75	107	142					0.225	20.58
			80	132	172					0.27	24.5
JM8	1600	4300	50,55,56	84	112	200	120	15±0.4	2.35	0.27	20.78
			60,63,65,70,71,75	107	142					0.33	25.48
			80,85	132	172					0.387	29.4
JM9	2000	4200	55,56	84	112	205	120	20±0.4	2.7	0.29	21.56
			60,63,65,70,71,75	107	142					0.35	25.87
			80,85,90	132	172					0.41	30.38
JM10	2500	4000	55,56	84	112	215	128	20±0.4	3.02	0.36	24.2
			60,63,65,70,71,75	107	142					0.43	28.8
			80,85,90	132	172					0.51	33.9
JM11	3150	3650	60,63,65,70,71,75	107	142	235	132	23±0.5	3.46	0.61	35.28
			80,85,90,95	132	172					0.70	40.18
JM12	4000	3400	60,63,65,70,71,75	107	142	250	145	23±0.5	3.67	0.81	40.47
			80,85,90,95	132	172					0.94	46.9
			100	167	212					1.13	55.86
JM13	6300	3200	63,65,70,71,75	107	142	270	155	23±0.5	5.2	1.17	46
			80,85,90,95	132	172					135	53
			100,110	167	212					1.6	63
JM14	12500	2850	65,70,71,75	107	142	300	162	27±0.6	7.8	1.55	65
			80,85,90,95	32	172					1.79	74
			100,110,120	167	212					2.12	87
JM15	16000	2700	70,71,75	107	142	320	176	27±0.6	8.43	2.06	65
			80,85,90,95	132	172					2.37	74
			100,110,120,125	167	212					281	87
JM16	20000	2450	75	107	142	350	186	32±0.7	10.23	3.09	84
			80,85,90,95	132	172					3.50	95
			100,110,120,125	167	212					3.84	110
			130	202	252					4.67	124
JM17	25000	2300	80,85,90,95	132	172	370	203	32±0.7	0.97	4.61	109
			100,110,120,125	167	212					5.35	126
			130,140,150	202	252					6.14	144
JM18	31500	2150	90,95	132	172	400	230	32±0.7	13.07	6.67	131
			100,110,120,125	167	212					7.87	154
			130,140,150	202	252					9.11	177
			160	242	302					10.45	202

◇ 表1 JM型重型机械用膜片联轴器主要尺寸及基本参数

型号 Type	公称转矩 Nominal torsion N.m	许用转速 Limited rotational speed r/min	轴孔直径d，d_1 Diameter of hole mm	轴孔长度L Length of the shaft hole		D mm	D_1 mm	t mm	扭转刚度 Tor sional rigidify×10^6 N.m/rad	转动惯量 Rotale inertia Kg.cm^2	质量 Weight kg
				J_1型	Y型						
JM19	40000	1950	100,110,120,125	167	212	440	245	38±0.9	14.26	11.59	193
			130,140,150	202	252					13.21	219
			160, 170,180	242	302					15.08	248
JM20	45000	1850	110,120,125	167	212	460	260	38±0.9	22.13	14.12	212
			130,140,150	202	252					16.15	241
			160,170,180	242	302					18.46	274
			190	282	352					20.77	307
JM21	50000	1800	120,125	167	212	480	280	38±0.9	23.70	17.57	238
			130,140,150	202	252					20.14	271
			160,170,180	242	302					23.13	310
			190,200	282	352					26.09	348
JM22	56000	1700	130, 140 , 150	202	252	500	295	38+0.9	24.6	24.16	297
			160,170,180	242	302					27.74	340
			190,200,220	282	352					31.35	382
JM23	63000	1600	140,150	202	252	540	310	44±1	29.71	33.07	357
			160,170,180	242	302					37.66	405
			190,200,220	282	352					42.19	451
JM24	80000	1450	150	202	252	600	335	50±1.2	32.64	50.74	455
			160, 170,180	242	302					57.22	510
			190,200,220	282	352					63.64	565
			240	330	410					71.45	631
JM25	100000	1400	160,170,180	242	302	620	350	50±1.2	37.69	66.17	547
			190,200,220	282	352					73.78	607
			240,250	330	410					82.85	679
JM26	125000	1300	180	242	302	660	385	50±1.2	50.43	89.33	638
			190, 200 , 220	282	352					99.88	711
			240,250,260	330	410					112.65	798
			280	380	470					121.85	889
JM27	160000	1200	190,200,220	282	352	720	410	60±1.4	71.51	140.99	862
			240, 250 , 260	330	410					157.81	960
			280,300	380	470					175.4	1063
JM28	200000	1150	220	282	352	740	420	60±1.4	93.37	156.16	903
			240,250,260	330	410					174.95	1007
			280,300	380	470					194.38	1114
JM29	250000	1100	240, 250 , 260	330	410	770	450	60±1.4	114.53	215.5	1125
			280,300,320	380	470					240.07	1248
JM30	315000	1050	250,260	330	410	820	490	60±1.4	130.76	287.2	1301
			280,300,320	380	470					320.96	1449
			340	450	550					367.91	1655

注: 1.表中转动惯能及质量是以每种型号中轴孔长度J1型且含轴伸在内而计算。
2.联轴器工作环境温度为-20~+250℃。

◆ JMJ型重型机械用膜片联轴器

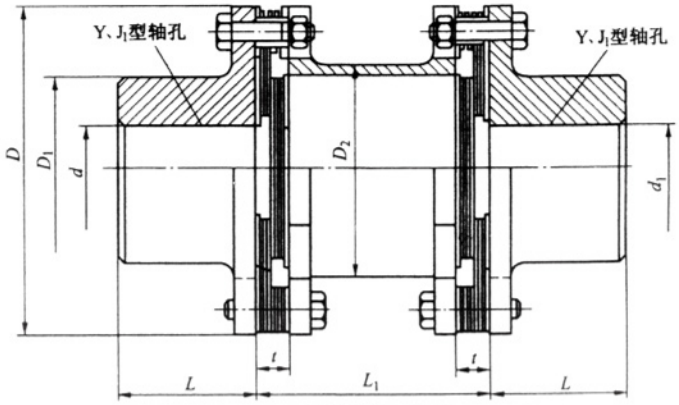

用于JMJ1~29型

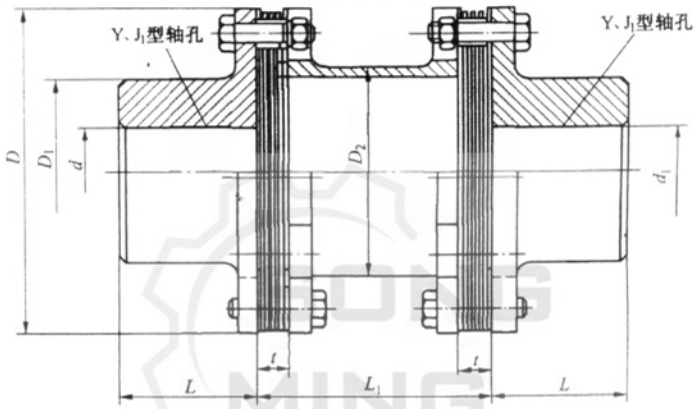

用于JMJ30~36型

图2 JMJ型

◇ 表2 JMJ型重型机械用膜片联轴器主要尺寸及基本参数

型号type	公称转矩 Nominal torsion N.m	许用转速 Limited rotational speed r/min	轴孔直径d,d_1 Diameter of hole mm	轴孔长度L Length of the shaft hole mm		D mm	D_1 mm	D_2 mm	L_{1min} mm	t mm	转动惯量 Rotate inertia Kg.m²	质量 weight kg	
				J_1型	Y型							L1min时质量	每增加1m的质量 Increase 1m
JMJ1	63	9300	20,22,24	38	52	92	53	60	44	8±0.2	0.010	3.7	22.79
			25,28	44	62								
			30,32,35,38	60	82								
JMJ2	100	8400	25,28	44	62	102	63	72	49	8±0.2	0.018	6.3	32
			30,32,35,38	60	82								
			40,42,45	84	112								
JMJ3	250	6700	30,32,35,38	60	82	128	77	87	60	11±0.3	0.056	9.14	46
			40,42,45,48,50,55	84	112								
JMJ4	500	5900	35,38	60	82	145	91	102	70	11±0.3	0.095	13.63	64
			40,42,45,48,50,55,56	84	112								
			60,63,65	107	142								

◇ 表2 JMJ型重型机械用膜片联轴器主要尺寸及基本参数

型号 type	公称转矩 Nominal torsion N.m	许用转速 Limited rotational speed r/min	轴孔直径d,d_1 Diameter of hole mm	轴孔长度L Length of the shaft hole mm		D mm	D_1 mm	D_2 mm	L_{1min} mm	t mm	转动惯量 Rotate inertia Kg.m²	质量 weight kg	
				J_1型	Y型							L1min时质量	每增加1m的质量 Increase1m
JMJ5	800	5100	40,42,45,48,50,55,56	84	112	168	105	117	83	14±0.3	0.219	23.35	84
			60,63,65,70,71,75	107	142								
JMJ6	1000	4750	45,48,50,55,56	84	112	180	112	124	86	15±0.4	0.35	32.28	94
			60,63,65,70,71,75	107	142								
			80	132	172								
JMJ7	1600	4300	50,55,56	84	112	200	120	134	86	15±0.4	0.51	39.07	110
			60,63,65,70,71,75	107	142								
			80,85	132	172								
JMJ8	2000	4200	55,56	84	112	205	120	135	91	20±0.4	0.53	39.86	112
			60,63,65,70,71,75	107	142								
			80,85,	132	172								
JMJ9	2500	4000	55,56	84	112	215	128	145	101	20±0.4	0.68	45.78	129
			60,63,65,70,71,75	107	142								
			80,85,90	132	172								
JMJ10	3150	3650	60,63,65,70,71,75	107	142	235	132	151	109	23±0.5	0.97	56.13	140
			80,85,90,95	132	172								
JMJ11	4000	3400	60,63,65,70,71,75	107	142	250	145	164	109	23±0.5	1.48	74.09	165
			80,85,90,95	132	172								
			100	167	212								
JMJ12	6300	3200	60,63,65,70,71,75	107	142	270	155	184	119	23±0.5	2.13	87.65	207
			80,85,90,95	132	172								
			100,110	167	212								
JMJ13	12500	2850	65,70,71,75	107	142	300	162	194	128	27±0.6	2.93	106.23	231
			80,85,90,95	132	172								
			100,110,120	167	212								
JMJ14	16000	2700	70,71,75	107	142	320	176	213	138	27±0.6	3.98	125.23	278
			80,85,90,95,	132	172								
			100,110,120,125	167	212								
JMJ15	20000	2450	75	107	142	350	186	215	153	32±0.7	6.44	173.52	283
			80,85,90,95	132	172								
			100,110,120,125	167	212								
			130	202	252								
JMJ16	25000	2300	80,85,90,95	132	172	370	203	235	158	32±0.7	4.48	200.88	338
			100,110,120,125	167	212								
			130,140,150	202	252								
JMJ17	31500	2150	90,95	132	172	400	230	266	178	32±07	14.2	279.61	433
			100,110,120,125,	167	212								
			130,140,150	202	252								
			160	242	302								
JMJ18	40000	1950	100,110,120,125	167	212	440	245	280	190	38±0.9	20.73	345.53	480
			130,140,150	202	252								
			160,170,180	242	302								
JMJ19	45000	1850	100,110,120,125,	167	212	460	260	300	200	38±0.9	28.56	421	551
			130,140,150	202	252								
			160,170,180	242	302								
			190	282	352								
JMJ20	50000	1800	120,125,	167	212	480	280	320	215	38±0.9	35.52	482.6	628
			130,140,150	202	252								
			160,170,180	242	302								
			190,200	282	352								

◇ 表2 JMJ型重型机械用膜片联轴器主要尺寸及基本参数

型号 type	公称转矩 Nominal torsion N.m	许用转速 Limited rotational speed r/min	轴孔直径d,d_1 Diameter of hole mm	轴孔长度L Length of the shaft hole mm		D mm	D_1 mm	D2 mm	L_1min mm	t mm	转动惯量 Rotate inertia Kg.m²	质量 weight kg	
				J_1型	Y型							L_1min时质量	每增加1m的质量 Increase1m
JMJ21	56000	1700	120,125	167	212	500	295	336	225	38±0.9	43.05	536	692
			130,140,150	202	252								
			160,170,180	242	302								
			190,200,220	282	352								
JMJ22	63000	1600	140,150	202	252	540	310	360	236	44±1	58.99	641	794
			160,170,180	242	302								
			190,200,220	282	352								
JMJ23	800000	1450	140,150	202	252	600	335	385	257	50±1.2	98.45	880	908
			160,170,180	242	302								
			190,200,220	282	352								
			240	330	410								
JMJ24	100000	1400	160,170,180	242	302	620	350	408	272	50±1.2	116.15	964	1020
			190,200,220	282	352								
			240,250	330	410								
JMJ25	125000	1300	180	242	302	660	385	445	292	50±1.2	163.85	1204	1251
			190,200,220	282	352								
			240,250,260	330	410								
			280	380	470								
JMJ26	160000	1200	180	242	302	720	410	485	317	60±1.4	245.9	1507	1441
			190,200,220,	282	352								
			240,250,260	330	410								
			280,300	380	470								
JMJ27	200000	1150	220	282	352	740	420	503	322	60±1.4	275.08	1594	1550
			240,250,260	330	410								
			280,300	380	470								
JMJ28	250000	1100	240,250,260	330	410	770	450	530	342	60±1.4	342.37	1807	1721
			280,300	380	470								
JMJ29	315000	1050	250,260	330	410	820	490	559	372	60±1.4	514.91	2358	2025
			280,300,320	380	470								
			340	450	550								
JMJ30	500000	760	280,300,320	380	470	875	520	575	419	50±1.6	628.63	2507	1915
			340,360	450	550								
JMJ31	630000	715	300,320	380	470	935	560	610	464	60±1.9	980.83	3391	2280
			340,360,380	450	550								
			400	540	650								
JMJ32	800000	650	320	380	470	1030	600	622	494	60±1.9	1368	3697	2370
			340,360,380	450	550								
			400,420	540	650								
JMJ33	1000000	620	360,380	450	550	1080	660	660	510	66±2.2	1689	4450	2669
			400,420,440,450,460	540	650								
JMJ34	1250000	576	400,420,440,450,460	540	650	1160	710	750	565	70±2.3	2645	5877	3446
			480,500										
JMJ35	1600000	520	440,450,460,480,500	540	650	1290	820	820	620	82±2.6	4775	8550	4120
			530,560	680	800								
JMJ36	2000000	475	480,500	540	650	1410	900	900	685	92±2.8	7620	11211	4962
			530,560,600	680	800								

注:1.表中转动惯能及质量是以每种型号中轴孔长度J1型最大数值且含轴伸在内而计算。

2.联轴器工作环境温度为-20~+250℃。

◆ NL齿式联轴器

NL型尼龙内齿型联轴器适用于轴间及挠性传动，允许较大的轴向径向位移和角位移，具有结构简单、维修方便、拆装容易、噪声低、传运功效损失小、使用寿命长等优点。轴孔型式有圆柱形(Y)、圆锥形(Z)和短圆柱形(J)。轴孔和键槽按国家标准GB3852—83《联轴器轴孔和键槽形式及尺寸》的规定加工。工作温度-20～+700℃，扭矩范围40N·m～3150N·m。

为满足传动机械的更新改造及引进设备备件需要，我厂可以提供品种规格齐全的内齿形弹性联轴器。并可根据用户需要接受非标准订货。

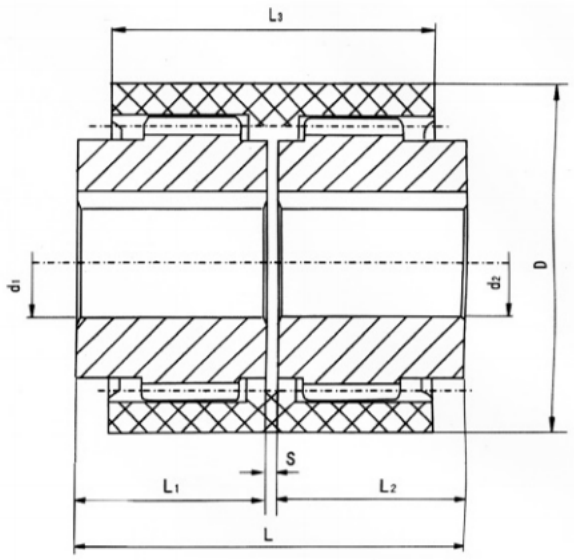

◇ NL型尼龙内齿型联轴器基本参数和主要尺寸

型号	公称转矩Tn N.m	许用转速 [n]r/min	轴孔直径d1, d2	轴孔长度L1, L2	D	S	L_3	许用补偿量 轴向 △x(mm)	径向 △Y(mm)	角向 △a(°)	转动惯量 (Kg·m²)	重量 (kg)
NL1	40	6000	6, 8, 10, 12, 14	16, 20, 25,32	42	4	30	2	±0.3	1	0.25	0.85
NL2	100		10, 12, 14, 16, 18, 20, 22, 24	25 32, 42, 52	55		40		±0.4		0.92	1.7
NL3	160		20, 22, 24, 25, 28	52, 62	68		46				3.10	2.6
NL4	250		28, 30, 32, 35, 38	62, 82	85		48				8.69	3.6
NL5	315	5000	32, 35, 38, 40, 42	82, 112	96		50	3		2	14.28	5.4
NL6	400		40, 42, 45, 48	112	100		53				18.34	6.9
NL7	630	3600	45, 48, 50, 55	112	115		60		+0.6		56.50	9.8
NL8	1250		48, 50, 55, 60, 63, 65	112, 142	141		72				98.55	26.5
NL9	2000	2000	60, 63, 65, 70, 71, 75, 80	142, 172	175	6	93	4	±0.7		370.50	37.5
NL10	3150	1800	70, 71, 75, 80, 85, 90, 95, 100	142, 172, 212	220	8	110				1156.80	55

◆ CL型齿式联轴器（JB/ZQ 4218-86）

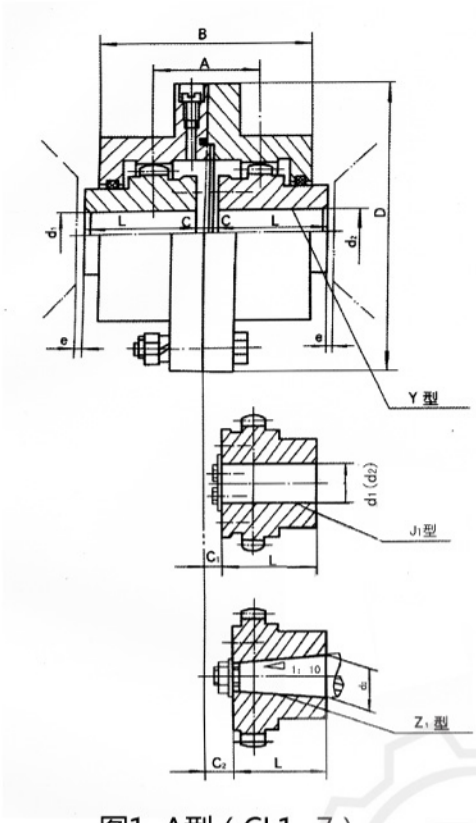

图1 A型（CL1~7）

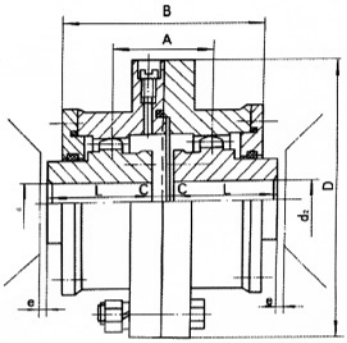

图2 B型（CL8~19）

◇ 表1 CL型齿式联轴器基本参数和主要尺寸

型号	公称转矩 Tn N.m	许用转速【n】r/min	轴孔直径 d1, d2, dz	轴孔长度L Y	轴孔长度L J_1Z_1	A	B	D	C	C_1	C_2	e	转动惯量 (Kg·m²)	质量 (kg)
			mm											
CL1	710	3780	18, 19	42	30	49	106	170	16	-	-	12	0.03	7.8
			20, 22, 24	52	38				6	18.5	18.5			
			25, 28	62	44				2.5	14	18.5			
			30, 32, 35, 38	82	60					11	-			
			40	112	84									
CL2	1400	3000	30, 32, 35, 38	82	60	75	134	185	2.5	13	22	12	0.05	12.5
			40, 42, 45	112	84						28			
			48, 50											
CL3	3150	2400	40, 42, 45	112	84	92	170	220	2.5	15	28	18	0.13	26.9
			48, 50, 55, 56											
			60	142	107						36			
CL4	5600	2000	45, 48, 50	112	84	125	200	250	2.5	21	28	18	0.21	34.9
			55, 56											
			60, 63, 65, 70	142	107					17	36			
			71, 75											
CL5	8000	1680	50, 55, 56	112	84	145	220	290	5	30	40	25	0.45	55.8
			60, 63, 65, 70	142	107									
			71, 75											
			80, 85, 90	172	132									

◇ 续表1 CL型齿式联轴器基本参数和主要尺寸（JB/ZQ 4219-1986）

型号	公称转矩 Tn N.m	许用转速 【n】 r/min	轴孔直径 d1, d2, dz	轴孔长度L Y	轴孔长度L J_1Z_1	A	B	D	C	C_1	C_2	e	转动惯量 (Kg·m²)	质量 (kg)
			mm											
CL6	11200	1500	60, 63, 65	142	107	60	246	320	5	25	-	25	0.70	79.9
			70, 71, 75											
			80, 85, 90, 95	172	132									
			100, 110	212	167									
CL7	18000	1270	65, 70, 71, 75	142	107	185	286	350	5	40	40	30	1.15	109.5
			80, 85, 90, 95	172	132					25	45			
			100, 110, 120,	212	167									
CL8	22400	1140	80, 85, 90, 95	172	132	210	325	380	5	35	45	30	2.33	133.8
			100, 110, 120, 125	212	67					30				
			130, 140	252	202									
CL9	28000	1000	90, 95	172	132	220	335	430	5	40	-	30	3.55	171
			100, 110, 120, 125	212	167					30				
			130, 140, 150	252	202									
			160	302	242									
CL10	50000	850	110, 120, 125	212	167	245	365	490	5	30	-	30	7.00	275.8
			130, 140, 150	252	202									
			160, 170, 180	302	242									
CL11	71000	750	120, 125	212	167	280	405	545	5	40	-	35	13.75	385
			130, 140, 150	252	202					35				
			160, 170, 180	302	242									
			190, 200, 220	352	282									
CL12	100000	660	140, 150	252	202	350	485	590	5	45	-	35	21.25	540
			160, 170, 180	302	242					38				
			190, 200, 220	352	282									
			240, 250	410	330									
CL13	140000	600	160, 170, 180	302	242	375	524	680	7.5	45	-	40	40.00	798.3
			190, 200, 220	352	282									
			240, 250, 260	410	330									
			280	470	380									
CL14	200000	540	180	302	242	405	565	730	7.5	50	-	40	53.75	976.6
			190, 200, 220	352	282									
			240, 250, 260	410	330									
			280, 300, 320	470	380									
CL15	250000	480	200, 220	352	282	480	644	780	7.5	50	-	40	81.25	1182.5
			240, 250, 260	410	330									
			280, 300, 320	470	380									
			340, 360	550	450									
CL16	355000	425	240, 250, 260	410	330	535	720	900	10	-	-	50	150	1936
			280, 300, 320	470	380									
			340, 360, 380	550	450									
			400	650	540									
CL17	560000	380	260	410	330	625	800	1000	10	-	-	50	285	2700
			280, 300, 320	470	380									
			340, 360, 380	550	450									
			400, 420, 440, 450	650	540									
CL18	710000	330	300, 320	470	380	710	900	1100	10	-	-	50	400	3669
			340, 360, 380	550	450									
			400, 420, 440, 450	650	540									
			460, 480, 500											
CL19	1000000	300	360, 380	550	450	730	910	1250	15	-	-	60	675	5138
			400, 420, 440, 450	650	540									
			460, 480, 500	800	680									
			530, 560											

注：1.联轴器质量和转动惯量是按轴孔最小直径和最大长度计算的近似值。

2.锥孔直径d≤140mm

3.J1型轴孔根据需要，亦可不使用轴端挡板。

4.本标准仅适用于老产品。

◆ CLZ型齿式联轴器（JB/ZQ 4219-1986）

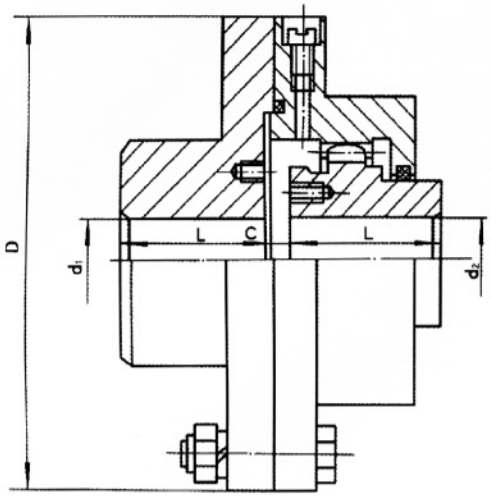

图3 A型（CLZ1~7）

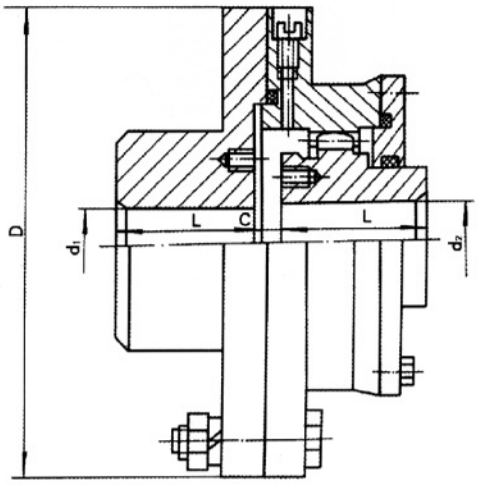

图4 B型（CLZ8~19）

◇ 表1 CLZ型齿式联轴器基本参数和主要尺寸

型号	公称转矩 Tn N.m	许用转速 【n】r/min	轴孔直径 d1, d2	轴孔长度L Y	D	C	转动惯量 (Kg·m²)	质量(kg)
CLZ1	710	3780	18, 19	42	170	16	0.03	7.96
			20, 22, 24	52		6		
			25, 28	62		2.5		
			30, 32, 35, 38	82				
			40*, 42*, 45*, 48*	112				
			50*, 55*, 56*,					
			60*	142				
CLZ2	1400	3000	30, 32, 35, 38	82	185	2.5	0.06	12.3
			40, 42, 45, 48	112				
			50, 55*, 56*,					
			60*, 63*, 65*, 70*	142				
CLZ3	3150	2400	40, 42, 45, 48	112	220	2.5	0.12	25.4
			50, 55, 56					
			60, 63*, 65*	142				
			70*, 71*, 75*					
			80*, 85*, 90*	172				
CLZ4	5600	2000	45, 48, 50, 55, 56	112	250	2.5	0.22	37.5
			60, 63, 65	142				
			70, 71, 75					
			80*, 85*, 90*, 95*	172				
			100*	212				
CLZ5	8000	1680	50, 55, 56	112	290	5	0.44	54.8
			60, 63, 65	142				
			70, 71, 75					
			80, 85, 90, 95*	172				
			100*, 110*, 120*	212				
CLZ6	11200	1500	60, 63, 65	142	320	5	0.75	76.4
			70, 71, 75					
			80, 85, 90, 95	172				
			100, 110, 120*, 125*	212				
			130*	253				

◇ 续表 CLZ型齿式联轴器基本参数和主要尺寸

型号	公称转矩 N.m	许用转速【n】r/min	轴孔直径 d1, d2	轴孔长度L Y	D	C	转动惯量(Kg·m²)	质量(kg)
CLZ7	18000	1270	65, 70, 71, 75	142	350	5	1.25	106
			80, 85, 90, 95	172				
			100, 110, 120, 125*	212				
			130*, 140*, 150*	252				
CLZ8	112400	1140	80, 85, 90, 95	172	380	5	2.06	138
			100, 110, 120, 125	212				
			130, 140, 150*	252				
			160*170*	302				
CLZ9	28000	1000	90, 95	172	430	5	2.56	162
			100, 110, 120, 125	212				
			130, 140, 150	252				
			160, 170*, 180*	302				
			190*	352				
CLZ10	50000	850	110, 120, 125	212	490	5	5.00	254
			130, 140, 150	252				
			160, 170, 180	302				
			190*, 200*, 220*	352				
CLZ11	71000	750	120, 125	212	545	5	9.25	374
			130, 140, 150	252				
			160, 170, 180	302				
			190, 200, 220	352				
			240*, 250*	410				
CLZ12	100000	660	140, 150	252	590	5	12.50	526.7
			160, 170, 180	302				
			190, 200, 220	352				
			240, 250, 260*	410				
			280*	470				
CLZ13	140000	660	160, 170, 180	302	680	7.5	29.9	794
			190, 200, 220	352				
			240, 250, 260	410				
			280, 300*	470				
CLZ14	200000	540	180	302	730	7.5	42.50	965
			190, 200, 220	352				
			240, 250, 260	410				
			280, 300, 320	470				
			340*	550				
CLZ15	250000	480	200, 220	352	780	7.5	56.9	1196
			240, 250, 260	410				
			280, 300, 320	470				
			340, 360, 380	550				
CLZ16	355000	425	240, 250, 260	410	900	10	120	1855
			280, 300, 320	470				
			340, 360, 380	550				
			400, 420*	650				
CLZ17	560000	380	260	410	1000	10	225	2690
			280, 300, 320	470				
			340, 360, 380	550				
			400, 420, 440	650				
			450, 460*480*	470				
CLZ18	710000	330	300, 320	550	1100	10	325	3561
			340, 360, 380	650				
			400, 420, 440					
			450, 460, 480, 500	800				
			530*	550				
CLZ19	1000000	300	360, 380	550	1250	15	568	4808
			400, 420, 440	650				
			450, 460, 480, 500					
			530, 560	800				

注：表中标记*号的轴孔尺寸仅适用于d1

◆ GICL型齿式联轴器（JB/T 8854.3-2001）

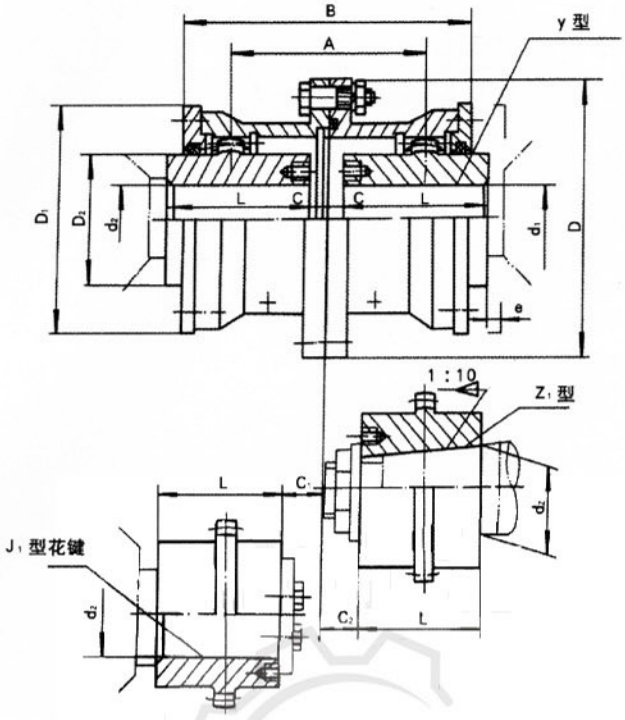

图1 A型（GICL1-14）

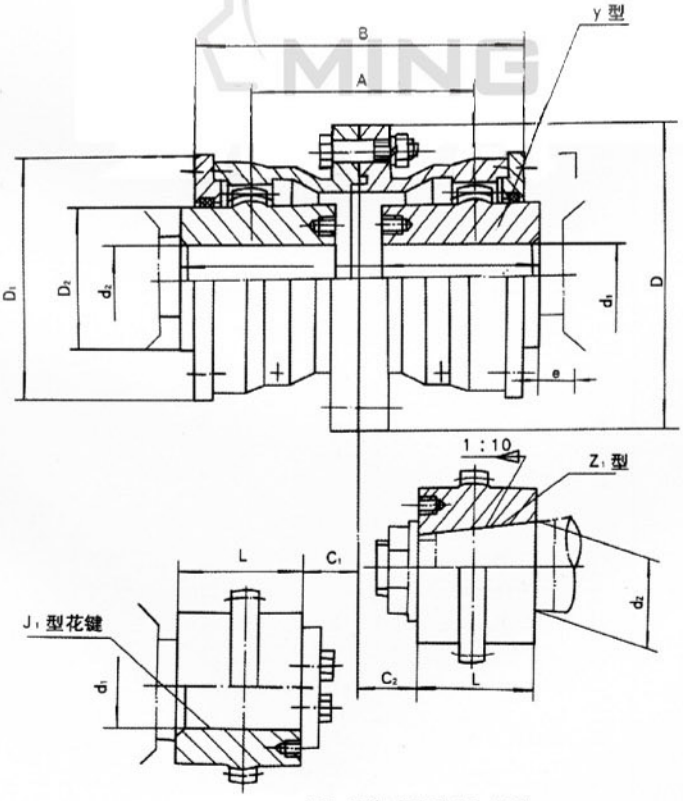

图2 B型（GICL15-30）

◇ 表1 GICL型鼓形齿式联轴器基本参数和主要尺寸

型号	公称转矩 TnN.m	许用转速 [n]r/min	轴孔直径 d_1,d_2,d_z	轴孔长度 Y	轴孔长度 J_1,Z_1	D	D_1	D_2	B	A	C	C_1	C_2	e	转动惯量(Kg·m²)	润滑脂用量mL	质量(kg)
			mm														
GICL1	800	7100	16, 18, 19	42	-	125	95	60	115	75	20	-	-	30	0.009	55	5.9
			20, 22, 24	52	38						10	-	24				
			25, 28	62	44						2.5	-	19				
			30, 32, 35, 38	82	60							15	22				
GICL2	1400	6300	25, 28	62	44	145	120	75	135	88	10.5	-	29	30	0.02	100	9.7
			30, 32, 35, 38	82	60						2.5	12.5	30				
			40, 42, 45, 48	112	84							13.5	28				
GICL3	2800	5900	30, 32, 35, 38	82	80	170	140	95	155	106	3	24.5	25	30	0.047	140	17.2
			40, 42, 45, 48, 50, 55, 56	112	84							17	28				
			60	142	107								35				
GICL4	5000	5400	32, 35, 38	82	60	195	165	115	178	125	14	37	32	30	0.091	170	24.9
			40, 42, 45, 48, 50, 55, 56	112	84						3	17	28				
			60, 63, 65, 70	142	107								35				
GICL5	8000	5000	40, 42, 45, 48, 50, 55, 56	112	84	225	183	130	198	142	3	25	28	30	0.167	270	38
			60, 63, 65, 70, 71, 75	142	107							20	35				
			80	172	132							22	43				
GICL6	11200	4800	48, 50, 55, 56	112	84	240	200	145	218	160	6	35	35	30	0.267	380	48.2
			80, 63, 65, 70, 71, 75	142	107						4	20					
			80, 85, 90	172	132							22	43				
GICL7	15000	4500	60, 63, 65, 70, 71, 75	142	107	260	230	160	244	180	4	25	35	30	0.453	570	68.9
			80, 85, 90, 95	172	132							22	43				
			100	212	167								48				
GICL8	21200	4000	65, 70, 71, 75	142	107	280	245	175	264	193	5	35	35	30	0.646	660	83.3
			80, 85, 90, 95	172	132							22	43				
			100, 110	212	167								48				
GICL9	26500	3500	70, 71, 75	142	107	315	270	200	284	208	10	45	45	30	1.036	700	110
			80, 85, 90, 95	172	132						5	22	43				
			100, 110, 120, 125	212	167								49				
GICL10	42500	3200	80, 85, 90, 95	172	132	345	300	220	330	249	5	43	43	30	1.88	900	156.7
			100, 110, 120, 125	212	167							22	49				
			130, 140	252	202							29	54				
GICL11	60000	3000	100, 110, 120	212	167	380	330	260	360	267	6	29	49	40	3.28	1200	217.1
			130, 140, 150	252	202								54				
			160	302	242								64				
GICL12	80000	2600	120	212	167	440	380	290	416	313	6	57	57	40	5.08	2000	305.1
			130, 140, 150	252	202							29	55				
			160, 170, 180	302	240								68				
GICL13	112000	2300	140, 150	252	202	480	420	320	476	384	7	54	57	40	10.06	3000	419.4
			160, 170, 180	302	242							32	70				
			190, 200	352	282								80				
GICL14	160000	2100	160, 170, 180	302	242	520	465	360	532	415	8	42	70	40	16.774	4500	593.9
			190, 200, 220	352	282							32	80				
GICL15	224000	1900	190, 200, 220	352	282	580	510	400	556	429	10	34	80	40	26.55	5000	783.3
			240, 250	410	330							38	-				
GICL16	355000	1600	200, 220	352	282	680	595	465	640	501	10	58	80	50	52.22	8000	1134.4
			240, 250, 260	410	330							38	-				
			280	470	380												
GICL17	400000	1500	220	352	282	720	645	495	672	512	10	74	80	50	69	10000	1305
			240, 250, 260	410	330							39	-				
			280, 300	470	380												
GICL18	500000	1400	240, 250, 260	410	330	775	675	520	702	524	10	46	-	50	96.16	11000	1626
			280, 300, 320	470	380							41					
GICL19	630000	1300	260	410	330	815	715	560	744	560	10	67	-	50	115.1	13000	1773
			280, 300, 320	470	380							41					
			340	550	450												
GICL20	710000	1200	280, 300, 320	470	380	855	755	585	786	595	13	44	-	50	167.41	16000	2263
			340, 360	550	450												

◇ 续表1　GICL型鼓形齿式联轴器基本参数和主要尺寸

型号	公称转矩 TnN.m	许用转速 [n]r/min	轴孔直径 d1,d2,dz	轴孔长度 Y	轴孔长度 J_1,Z_1	D	D_1	D_2	B	A	C	C_1	C_2	e	转动惯量(Kg·m²)	润滑脂用量mL	质量(kg)
			mm														
GICL21	900000	1100	300,320	470	380	915	795	620	808	611	13	59	-	50	215.7	20000	2593
			340,360,380	550	450							44					
GICL22	950000	950	340,360,380	550	450	960	840	665	830	632	13	44	-	60	278.07	26000	3036
			400	650	540												
GICL23	1120000	900	360,380	550	450	1010	890	710	870	666	13	44	-	60	379.4	29000	3668
			400,420	650	540							48					
GICL24	1250000	875	380	550	450	1050	925	730	890	685	15	46	-	60	448.1	32000	3964
			400,420,450	650	540							50					
GICL25	1400000	850	400,420,450,480	650	540	1120	970	770	930	724	15	50	-	60	564.64	34000	4443
GICL26	1600000	825	420,450,480,500	650	540	1160	990	800	950	733	15			60	637.4	37000	4791
GICL27	1800000	800	450,480,500	650	540	1210	1060	850	958	739	15	50	-	70	866.26	45000	5758
			530	800	680												
GICL28	2000000	770	480,500	650	540	1250	1080	890	1034	805	20	55	-	70	1020.76	47000	6232
			530,560	800	680												
GICL29	2800000	725	500	650	540	1340	1200	960	1034	792	20	57	-	80	1450.84	50000	7549
			530,560,600	800	680							55					
GICL30	3200000	700	560,600,630	800	680	1390	1240	1005	1050	806	20	55	-	80	1974.17	59000	9541

注：

1.联轴器质量和转动惯量是按各型号中轴孔最小直径的最大长度计算的近似值。

2.D_2≥465mm,其O形圈采用圆形断面橡皮条粘结而成。

3.J_1型轴孔根据需要，也可以不使用轴端挡圈。

4.d_2最大直径为220mm。

5.当迭面采用氮化或表面淬火处理时， 相应的公称转矩值由表中对应值1.3。

6.轴孔型式组合：$\frac{Y}{J_1}$，$\frac{J_1}{J_1}$，$\frac{J_1}{Z_1}$，$\frac{Z_1}{Z_1}$，$\frac{Y}{Z_1}$，$\frac{Y}{Y}$。

◆ GICLZ型鼓形齿式联轴器（JB/T 8854.3-2001）

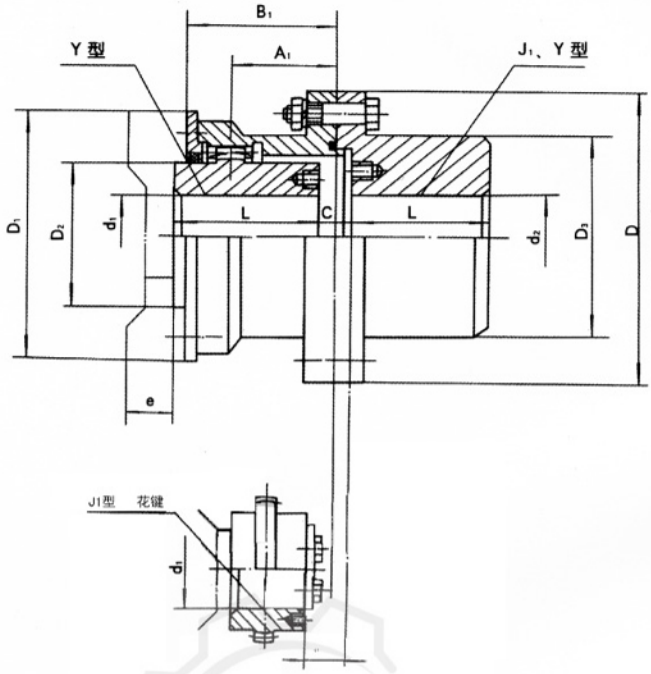

图 3 A 型 (G Ⅰ CLZ1 ~ 14)

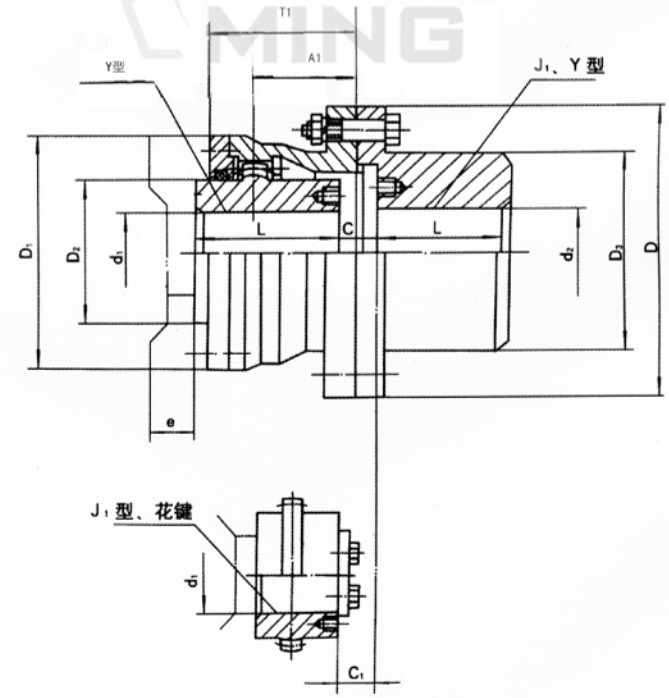

图 4 B 型 (G Ⅰ CLZ15 ~ 30)

◇ 表2 GICLZ型鼓形齿式联轴器基本参数和主要尺寸

型号	公称转矩 TnN.m	许用转速 [n]r/min	轴孔直径 d1, d2, dz	轴孔长度 Y	轴孔长度 J1, Z1	D	D_1	D_2	D_3	B_1	A_1	C	C_1	e	转动惯量 (Kg·m²)	润滑脂用量 mL	质量(kg)
			mm														
GICLZ1	800	7100	16, 18, 19	42	-	125	95	60	80	57	37	24	-	30	0.0084	30	5.4
			20, 22, 24	52	38							14					
			25, 28	62	44							6.5					
			30, 32, 35, 38	82	60								19				
			40*, 42*, 45*, 48*, 56*	112	84												
GICLZ2	1400	6300	25, 28	62	44	145	120	75	95	67	44	16	-	30	0.018	60	9.2
			30, 32, 35, 38	82	60							18	18				
			40, 42, 45, 48, 50*, 55*, 56*	112	84								19				
			60*	142	107												
GICLZ3	2800	5900	30, 32, 35, 38	82	60	170	140	95	115	77	53	7	29	30	0.0427	80	16.4
			40, 42, 45, 48, 50, 55, 56	112	84								22				
			60, 63, 65*, 70*	142	107												
GICLZ4	5000	5400	32, 35, 38	82	60	195	165	115	130	89	62	19	42	30	0.076	90	22.7
			40, 42, 45, 48, 50, 55, 56	112	84							8.5	22				
			60, 63, 65, 70, 71*, 75*	142	107												
			80*	172	132												
GICLZ5	8000	5000	40, 42, 45, 48, 50, 55, 56	112	84	225	183	130	150	99	71	9.5	31	30	0.0149	140	36.2
			60, 63, 65, 70, 71, 75	142	107								26				
			80, 85*, 90*	172	132								28				
GICLZ6	11200	4800	48, 50, 55, 56	112	84	240	200	145	170	109	80	11.5	41	30	0.24	200	46.2
			60, 63, 65, 70, 71, 75	142	107							9.5	26				
			80, 85, 90, 95*	172	132								28				
			100*	212	167												
GICLZ7	15000	4500	60, 63, 65, 70, 71, 75	142	107	260	230	160	195	122	90	10.5	31	30	0.43	290	68.4
			80, 85, 90, 95	172	132								28				
			100, 110*, 120*	212	167												
GICLZ8	21200	4000	65, 70, 71, 75	142	107	280	245	175	210	132	96	12	41	30	0.61	350	81.1
			80, 85, 90, 95	172	132								28				
			100, 110, 120*	212	167												
			130*	252	202												
GICLZ9	26500	3500	70, 71, 75	142	107	315	270	200	225	142	104	18	53	30	0.94	370	100.1
			80, 85, 90, 95	172	132							13	30				
			100, 110, 120, 125	212	167												
			130*, 140*	252	202												
GICLZ10	42500	3200	80, 85, 90, 95	172	132	345	300	220	250	165	124	14	51	30	1.67	500	147.1
			100, 110, 120, 125	212	167								30				
			130, 140, 150*	252	202								37				
			160*	302	242												
GICLZ11	60000	3000	100, 110, 120	212	167	380	330	260	285	180	133	14	37	40	2.98	650	206.3
			130, 140, 150	252	202												
			160, 170*, 180*	302	242												
GICLZ12	80000	2600	120	212	167	440	380	290	325	208	158	14	65	40	5.31	1100	284.5
			130, 140, 150	252	202								37				
			160, 170, 180	302	242												
			190*, 200*	352	282												
GICLZ13	112000	2300	140, 150	252	202	480	420	320	360	238	182	15	62	40	9.26	1600	402
			160, 170, 180	302	242								40				
			190, 200, 220*	352	282												
GICLZ14	160000	2100	160, 170, 180	302	242	520	465	360	420	266	207	16	50	40	15.92	2300	582.2
			190, 200, 220	352	282								40				
			240*, 250*	410	330												
GICLZ15	224000	1900	190, 200, 220	352	282	580	510	400	450	278	214	17	41	40	25.78	2600	778.2
			240, 250, 260*	410	330								45				
			280*	470	380												

◇ 续表2 GICLZ型鼓形齿式联轴器基本参数和主要尺寸

型号	公称转矩 TnN.m	许用转速【n】 r/min	轴孔直径 d1, d2, dz	轴孔长度 Y	轴孔长度 J1, Z1	D	D_1	D_2	D_3	B_1	A_1	C	C_1	e	转动惯量 (Kg·m²)	润滑脂用量mL	质量(kg)
			mm														
GICLZ16	355000	1600	200, 220	352	282	680	595	465	500	320	250	16.5	65	50	16.89	4100	1071
			240, 250, 260	410	330							15.5	45				
			280, 300*, 320*	470	380												
GICLZ17	400000	1500	220	352	282	720	645	495	530	336	256	17	81	50	60.59	5100	1210
			240, 250, 260	410	330								46				
			280, 300, 320	470	380												
GICLZ18	500000	1400	240, 250, 260	410	330	775	675	520	540	351	262	16.5	53	50	81.75	6000	1475
			280, 300, 320	470	380								48				
			340*	550	450												
GICLZ19	630000	1300	260	410	330	815	715	560	580	372	280	17	74	50	101.57	6700	1603
			280, 300, 320	470	380								48				
			340, 360*	550	450												
GICLZ20	710000	1200	280, 300, 320	470	380	855	755	585	600	393	297	20	51	50	140.03	8100	2033
			340, 360, 380*	550	450												
GICLZ21	900000	1100	300, 320	470	380	915	795	620	640	404	305	20	51	50	183.49	10500	2385
			340, 360, 380	550	450												
			400*	650	540												
GICLZ22	950000	950	340, 360, 380	550	450	960	840	665	680	415	316	20	51	60	235.04	14000	2452
			400, 420*	650	540												
GICLZ23	1120000	900	360, 380	550	450	1010	890	710	720	435	333	20	51	60	323.16	15000	3332
			400, 420, 450*	650	540								55				
GICLZ24	1250000	875	380	550	450	1050	925	730	760	445	342	22	53	60	387.97	16500	3639
			400, 420, 450, 480*	650	540								57				
GICLZ25	1400000	850	400, 420, 450, 480	650	540	1120	970	770	800	465	362	22	58	60	485.96	18000	4073
			500*														
GICLZ26	1600000	825	420, 450, 480, 500	650	540	1160	990	800	850	475	366	22	58	60	573.64	19000	4527
			530*														
GICLZ27	1800000	800	450, 480, 500	650	540	1210	1060	850	900	479	369	22	58	70	789.74	23000	5485
			530, 560*	800	680												
GICLZ28	2000000	770	480, 500	650	540	1250	1080	890	960	517	402	28	63	70	960.26	24000	6050
			530, 560, 600*	800	680												
GICLZ29	2800000	725	500	650	540	1340	1200	960	1010	517	396	28	65	80	1268.98	26000	7090
			530, 560, 600, 630*	800	680								63				
GICLZ30	3500000	700	560, 600, 630	800	680	1390	1240	1005	1070	525	403	28	63	80	1822.02	30000	9264
			670*	-	780												

注: 1. 联轴器质量和转动惯量是按各型号中最小轴孔直径的最大长度计算的近似值。

2. D2≥465mm。其O形圈采用圆形断面橡皮条粘结而成。

3. 表中标记“+”的轴孔尺寸只适于d2选用。

4. d2最大直径为220mm。

5. 表中的公称转矩值，当齿面氮化或表面淬火时。 本标准中的公称转矩值乘以1.3。

6. 轴孔型式组合 :$\frac{Y}{J_1}$ $\frac{J_1}{J_1}$ $\frac{Y}{Y}$ 。

◆ GIICL型鼓形齿式联轴器（JB/T 8854.2-2001）

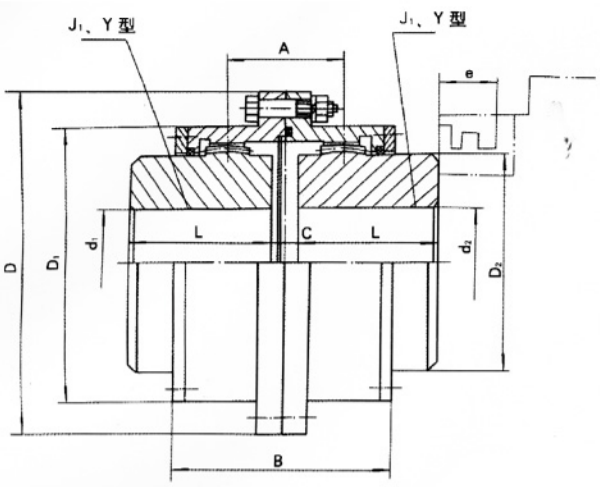

图 5　A 型 (G Ⅱ CL1 ~ 13)

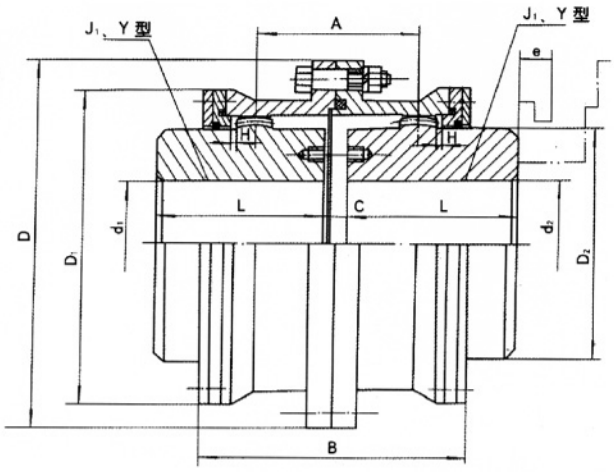

图 6　B 型 (G Ⅱ CL14 ~ 25)

◇ 表3 GIICLZ型鼓形齿式联轴器基本参数和主要尺寸

型号	公称转矩 Tn kN.m	许用转速 【n】r/min	轴孔直径 d1, d2	轴孔长度L Y	轴孔长度L J_1	D	D_1	D_2	C	H	A	B	e	转动惯量 (Kg·m²)	润滑脂用量 mL	质量 (kg)
			mm													
GIICL1	0.4	4000	16, 18, 19	42	-	103	71	50	8	2	36	76	38	0.0035	51	5.1
			20, 22, 24	52	38									0.0035		3
			25, 28	62	44									0.0035		3.1
			30, 32, 35	82	60									0.00375		3.6
GIICL2	0.17	4000	20, 22, 24	52	-	115	83	60	8	2	42	88	42	0.00575	70	4.9
			25, 28	62	44									0.00550		4.5
			30, 32, 35, 38	82	60									0.006		5.1
			40, 42, 45	112	84									0.00675		6.2
GIICL3	1.12	4000	22, 24	52	-	127	95	75	8	2	44	90	42	0.0105	78	7.5
			25, 28	62	44									0.010		7
			30, 32, 35, 38	82	60									0.010		6.9
			40, 42, 45, 48, 50, 55, 56	112	84									0.0113		8.6
GIICL4	1.8	4000	38	82	60	149	118	90	8	2	49	98	42	0.02	87	10.1
			40, 42, 45, 48, 50, 55, 56	112	84									0.0223		12.2
			60, 63, 65	142	107									0.0245		14.5
GIICL5	3.15	4000	40, 42, 45, 48, 50, 55, 56	112	84	167	134	105	10	2.5	55	108	42	0.0378	125	16.4
			60, 63, 65, 70, 71, 75	142	107									0.0433		19.6
GIICL6	5.00	4000	45, 48, 50, 55, 56	112	84	187	153	125	10	2.5	56	110	42	0.0663	148	22.1
			60, 63, 65, 70, 71, 75	142	107									0.075		26.5
			80, 85, 90	172	132									0.0843		31.2
GIICL7	7.1	3750	50, 55, 56	112	84	204	170	140	10	2.5	60	118	42	0.103	175	27.6
			60, 63, 65, 70, 71, 75	142	107									0.115		33.1
			80, 85, 90, 95	172	132									0.1298		39.2
			100, (105)	212	167									0.151		47.5
GIICL8	10.00	3300	55, 56	112	84	230	186	155	12	3	67	142	147	0.167	268	35.5
			60, 63, 85, 70, 71, 75	142	107									0.188		42.3
			80, 85, 90, 95	172	132									0.210		49.7
			100, 110, (115)	212	167									0.241		6.02
GIICL9	16	3000	60, 63, 65, 70, 71, 75	142	107	256	212	180	12	3	69	146	47	0.316	310	55.6
			80, 85, 90, 95	172	132									0.356		65.6
			100, 110, 120, 125	212	167									0.413		79.6
			130, (135)	252	202									0.470		95.8

◇ 续表3 GIICL型鼓形齿式联轴器基本参数和主要尺寸

型号	公称转矩 Tn kN.m	许用转速【n】 r/min	轴孔直径 d1, d2	轴孔长度L Y	轴孔长度L J_1	D	D_1	D_2	C	H	A	B	e	转动惯量 (Kg·m²)	润滑脂用量mL	质量(kg)
			mm													
GIICL10	22.4	2650	65, 70, 71, 75	142	107	287	239	200	14	3.5	78	164	47	0.511	472	72
			80, 85, 90, 95	172	132									0.573		84.4
			100, 110, 120, 125	212	167									0.659		101
			130, 140, 150	252	202									0.745		119
GIICL11	35.5	2350	70, 71, 75	142	107	352	276	235	14	3.5	81	170	47	1.454	550	97
			80, 85, 90, 95	172	132									1.096		114
			100, 110, 120, 125	212	167									1.235		138
			130, 140, 150	252	202									1.340		161
			160, 170, (175)	302	242									1.588		189
GIICL12	50	2100	75	142	107	362	313	270	16	4	89	190	49	1.623	695	128
			80, 85, 90, 95	172	132									1.828		150
			100, 110, 120, 125	212	167									2.113		205
			130, 140, 150	252	202									2.4		213
			160, 170, 180	302	242									2.728		248
			190, 200	352	282									3.055		285
GIICL13	71	1850	150	252	202	412	350	300	18	4.5	98	208	49	3.925	1019	269
			160, 170, 180, (185)	302	242									4.425		315
			190, 200, 220	352	282									4.918		360
GIICL14	112	1650	170, 180, (185)	302	242	462	418	335	22	5.5	172	296	63	8.025	3900	421
			190, 200, 220	352	282									8.8		476
			240, 250	410	330									9.725		544
GIICL15	180	1500	190, 200, 220	352	282	512	465	380	22	5.5	182	316	63	14.300	3700	608
			240, 250, 280	410	330									15.850		696
			280, (285)	470	380									17.45		786
GIICL16	250	1300	220	352	282	580	522	430	28	7	209	354	67	23.925	4500	799
			240, 250, 260	410	330									26.45		913
			280, 300, 320	470	380									29.1		1027
GIICL17	355	1200	250, 260	410	330	644	528	490	28	7	198	364	67	43.095	4900	1176
			280, (290), 300, 320	470	380									47.525		1322
			340, 360, (365)	550	450									53.725		1532
GIICL18	500	1050	280, (295), 300, 320	470	380	726	654	540	28	8	222	430	75	78.525	7000	1698
			340, 360, 380	550	450									87.750		1948
			400	650	540									99.500		2278
GIICL19	710	950	300, 320	470	380	818	748	630	32	8	232	440	75	136.750	8900	2249
			340, (350), 360, 380, (390)	550	450									153.750		2591
			400, 420, 440, 450, 460, (470)	650	540									175.5		3026
GIICL20	1000	800	360, 380, (390)	550	450	928	838	720	32	10.5	247	470	75	261.75	11000	3384
			400, 420, 440, 450, 460	650	540									299		3984
			480, 500													
			530, (540)	800	680									360.75		4430
GIICL21	1400	750	400, 420, 440, 450, 460	650	540	1022	928	810	40	11.5	255	490	75	468.75	13000	4977
			480, 500													
			530, 560, 600	800	680									561.50		6152
GIICL22	1800	650	450, 460, 480, 500	650	540	1134	1036	915	40	13	262	510	75	753.750	16000	6318
			530, 560, 600, 630	800	680									904.750		7738
			670, (680)	900	780											
GIICL23	2500	600	530, 560, 600, 630	800	680	1282	1178	1030	50	14.5	299	580	80	1517	28000	10013
			670, (700), 710, 750, (770)	900	780									1725		11553
GIICL24	3550	550	560, 600, 630	800	680	1428	1322	1175	50	16.5	317	610	80	2486	33000	12915
			670, (700), 710, 750	900	780									2838.5		15015
			800, 850	1000	880									3131.75		16615
GIICL25	4500	460	670, (700), 710, 750	900	780	1644	1538	1390	50	19	325	620	80	5174.25	43000	19837
			800, 850	1000	880									5836.5		22381
			900, 950	-	980									6413		24765
			1000, (1040)	-	1100									7198.25		27797

注：1.转动惯量与重量按J1型计算，并包括轴伸在内。 3.轴孔长度推荐J1型。

2.带括号的轴孔直径新设计时不用。 4.轴孔型式组合：$\frac{Y}{Y}$，$\frac{Y}{J_1}$，$\frac{J_1}{Y}$，$\frac{J_1}{J_1}$。

◆ GIICLZ型鼓形齿式联轴器（JB/T 8854.2-2001）

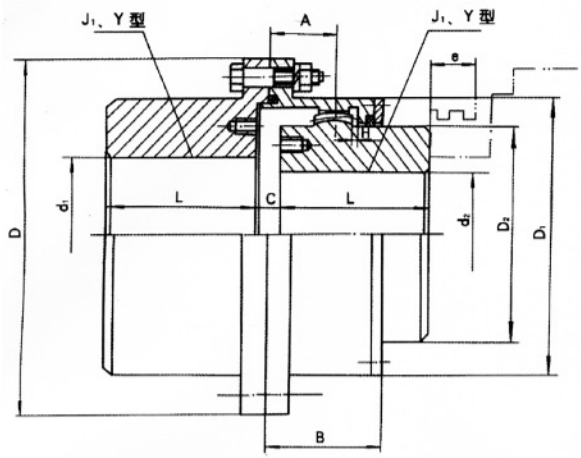

图7 A型（GIICLZ1~13）

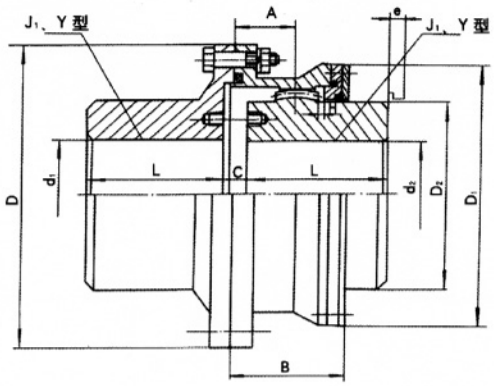

图7 B型（GIICLZ14~25）

◇ 表4 GIICLZ型鼓形齿式联轴器基本参数和主要尺寸

型号	公称转矩 Tn kN.m	许用转速【n】 r/min	轴孔直径 d1, d2	轴孔长度L Y	轴孔长度L J_1	D	D_1	D_2	C	H	A	B	e	转动惯量 (Kg·m²)	润滑脂用量mL	质量 (kg)
			mm													
GIICLZ1	0.4	4000	16, 18, 19	42	-	103	71	50	8	2	18	38	38	0.004	31	3.5
			20, 22, 24	52	38									0.00375		3.3
			25, 28	62	44									0.004		3.5
			30, 32, 35, 38*	82	60									0.005		4.1
			40*, 42*, 45*, 48*, 50*	112	84									0.007		5.7
GIICLZ2	0.71	4000	20, 22, 24	52	-	115	83	60	8	2	21	44	42	0.00675	42	5.3
			25, 28	62	44									0.00625		4.8
			30, 32, 35, 38	82	60									0.007		5.7
			40, 42, 45, 48*, 50*, 55*, 56*	112	84									0.008		7.2
			60*	142	107									0.01		9.2
GIICLZ3	1.12	4000	22, 24	52	-	127	95	75	8	2	22	45	42	0.009	42	3.8
			25, 28	62	44									0.011		7.8
			30, 32, 35, 38	82	60									0.011		7.6
			40, 42, 45, 48, 50, 55, 56	112	84									0.01325		9.8
			60*, 63*, 65*, 70*,	142	107									0.01675		12.5
GIICLZ4	1.8	4000	38	82	60	149	116	90	8	2	24.5	49	42	0.02125	53	10.5
			40, 42, 45, 48, 50, 55, 56	112	84									0.0255		13.5
			60, 63, 65, 70*, 71*, 75*	142	107									0.039		16.5
			80*,	172	132									0.04875		19.4
GIICLZ5	3.15	4000	40, 42, 45, 48, 50, 55, 56	112	84	167	134	105	10	2.5	27.5	54	42	0.044	77	18.1
			60, 63, 65, 70, 71, 75	142	107									0.05175		23.1
			80*, 85*, 90,	172	132									0.0625		28.5
GIICLZ6	5.00	4000	45, 48, 50, 55, 56	112	84	187	153	125	10	2.5	28	55	42	0.075	91	23.9
			60, 63, 65, 70, 71, 75	142	107									0.089		29.3
			80, 85, 90, 95*	172	132									0.10425		35.4
			l00*, (105)*	212	167									0.1065		36.2
GIICLZ7	7.1	3750	50, 55, 56	112	84	204	170	140	10	2.5	30	59	42	0.1145	108	29.6
			60, 63, 65, 70, 71, 75	142	107									0.1335		36.3
			80, 85, 90, 95	172	132									0.157		43.8
			100, (105), 110*, (115*)	212	167									0.1898		54.3
GIICLZ8	10.00	3300	55, 56	112	84	230	186	155	12	3	33.5	71	47	0.184	161	37.8
			60, 63, 65, 70, 71, 75	142	107									0.215		46.1
			80, 85, 90, 95	172	132									0.249		54.9
			100, 110, (115), 120*, 125*	212	167									0.297		67.4

◇ 续表4 GIICLZ型鼓形齿式联轴器基本参数和主要尺寸

型号	公称转矩 Tn kN.m	许用转速【n】r/min	轴孔直径 d1, d2	轴孔长度L Y	轴孔长度L J_1	D	D_1	D_2	C	H	A	B	e	转动惯量 (Kg·m²)	润滑脂用量 mL	质量 (kg)
			mm													
GIICLZ9	16	3000	60, 63, 65, 70, 71, 75	142	107	256	212	180	12	3	34.5	73	47	0.358	184	60
			80, 85, 90, 95	172	132									0.415		71.8
			100, 110, 120, 125	212	167									0.499		88
			130, (135), 140*, 150*	252	202									0.575		104.4
GIICLZ10	22.4	2650	65, 70, 71, 75	142	107	287	239	200	14	3.5	39	82	47	0.58	276	76.1
			80, 85, 90, 95	172	132									0.6725		91.1
			100, 110, 120, 125	212	167									0.8025		111.5
			130, 140, 150	252	202									0.935		133.5
GIICLZ11	35.5	2350	110, 120, 125	212	167	325	276	235	14	3.5	40.5	85	47	1.223	322	137
			130, 140, 150	252	202									1.14		162.4
			160, 170, (175)	302	242									1.625		193
GIICLZ12	50	2100	130, 140, 150	252	202	362	313	270	16	4	44.5	95	49	2.39	404	212.8
			160, 170, 180	302	242									2.763		268
			190, 200	352	282									3.093		290
GIICLZ13	71	1850	150	252	202	412	350	300	18	4.5	49	104	49	3.93	585	272.3
			160, 170, 180, (185)	302	242									4.535		320
			190, 200, 220, (225)	352	282									6.34		370
GIICLZ14	112	1650	170, 180, (185)	302	242	462	420	335	22	5.5	86	148	63	6.9	1600	389
			190, 200, 220	352	282									7.675		438
			240, 250	410	330									8.6		509
GIICLZ15	180	1500	190, 200, 220	352	282	512	465	380	22	5.5	91	158	63	12.425	2100	566
			240, 250, 260	410	330									13.975		650
			280, (285)	470	380									15.575		740
GIICLZ16	250	1300	220	352	282	580	522	430	28	7	104.5	177	67	21.2	2500	751
			240, 250, 260	410	330									23.125		857
			280, 300, 320	470	380									26.35		974
GIICLZ17	355	1200	250, 260	410	330	644	582	490	28	7	99	182	67	38.825	2700	1110
			280, (290), 300, 320	470	380									43.25		1255
			340, 360, (365)	550	450									49.5		1465
GIICLZ18	500	1050	280, (295), 300, 320	470	380	726	658	540	28	8	111	215	75	69.5	3900	1580
			340, 360, 380	550	450									78.75		1830
			400	650	540									90.5		2160
GIICLZ19	710	950	300, 320	470	380	818	748	630	32	9	116	220	75	122.5	5000	2115
			340, (350), 360, 380, (390)	550	450									139.5		2457
			400, 420, 440, 450, 460, (470)	650	540									161.25		2892
GIICLZ20	1000	800	360, 380, (390)	550	450	928	838	720	32	10.5	123.5	235	75	240	6200	3223
			400, 420, 440, 450, 460, 480, 500	650	540									277.25		3793
			530, (540)	800	680									335		4680
GIICLZ21	1400	750	400, 420, 440, 450, 460, 480, 500	650	540	1022	928	810	40	11.5	127.5	245	75	435	7000	4780
			530, 560, 600	800	680									527.75		5905
GIICLZ22	1800	650	450, 460, 480, 500	650	540	1134	1036	915	40	13	131	255	75	701.25	8700	6069
			530, 560, 600, 630	800	680									852.25		7504
			670, (680)	900	780											
GIICLZ23	2500	600	530, 560, 600, 630	800	680	1282	1178	1030	50	14.5	149.5	290	80	1415.75	15000	9633
			670, (700), 710, 750, (770)	900	780									1638.75		11133
GIICLZ24	3550	550	560, 600, 630	800	680	1428	1322	1175	50	16.5	158.5	305	80	2330.5	18000	12460
			670, 710, 750	900	780									2682.75		14465
			800, 850	1000	880									2976.25		16110
GIICLZ25	4500	460	670, (700), 710, 750	900	780	1644	1538	1390	50	19	162.5	310	80	5174.25	23000	19837
			800, 850	1000	880									5836.5		22381
			900, 950	-	980									6413		24765
			1000, (1040)	-	1100									7198.25		27797

注：1.转动惯量与重量按J_1型轴伸计算，并包括轴伸在内。

2.轴孔直径栏中标注*的轴孔尺寸，只适用于d1选用。

3.推荐选用J_1型轴伸系列。

4.带括号的轴孔直径新设计时不用。

5.轴孔型式组合：$\frac{Y}{Y_1}$，$\frac{Y}{J_1}$，$\frac{J_1}{Y}$，$\frac{J_1}{J_1}$。

◆GCLD型鼓形齿式联轴器（JB/T 8854.2-2001）

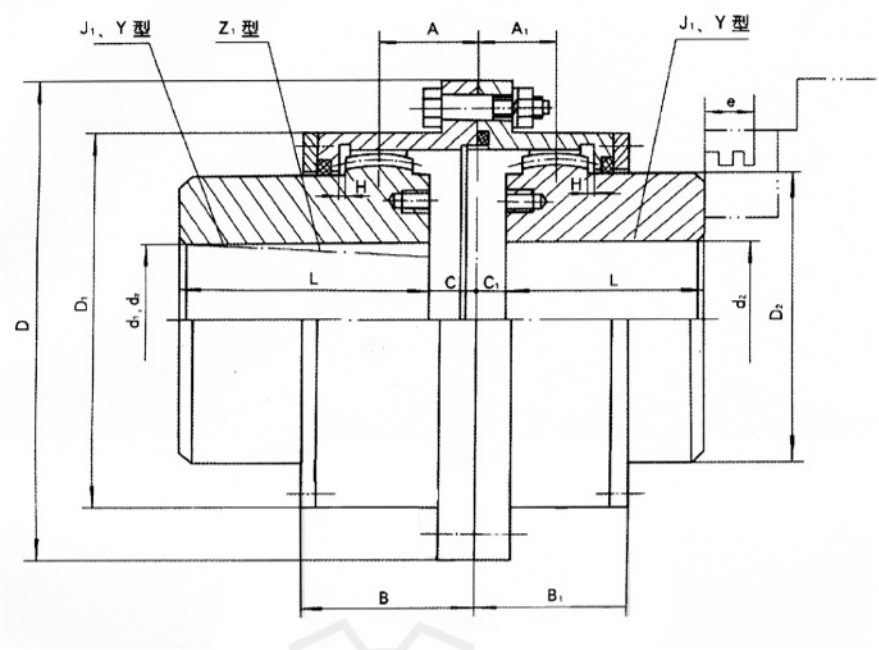

图9

◇ 表5 GCLD型鼓形齿式联轴器基本参数和主要尺寸

型号	公称转矩 Tn kN.m	许用转速【n】 r/min	轴孔直径 d1, d2, dz	轴孔长度L Y	轴孔长度L J1 Z1	D	D1	D2	C	C1	H	A	A1	B	B1	e	转动惯量 (Kg·m²)	润滑脂用量 mL	质量 (kg)
			mm																
GCLD1	1.12	4000	22, 24	52	38	127	95	75	27	6	2	43	22	66	45	42	0.00875	107	6.2
			25, 28	62	44												0.01025		7.2
			30, 32, 35, 38	82	60												0.011		7.8
			40,42,45,48,50,55,56	112	84												0.01175		9.6
GCLD2	1.8	4000	38	82	60	149	116	90	26.5 33	6.5	2	49.5	24.5	70	49	42	0.02125	137	11.2
			40,42,45,48,50,55,56	112	84												0.02425		14
			60, 63, 65	142	107												0.0215		16.4
GCLD3	3.15	4000	40,42,45,48,50,55,56	112	84	167	134	105	33	7	2.5	53.5	27.5	80	54	42	0.04	201	172
			60, 63, 65, 70, 71, 75	142	107												0.0475		22.4
GCLD4	5	4000	45, 48, 50, 55, 56	112	84	187	153	125	33.5	7.5	2.5	54	28	81	55	42	0.0725	238	25.2
			60, 63, 65, 70, 71, 75	42	107												0.0825		26.4
			80, 85, 90	172	132				38								0.095		35.6
GCLD5	7.1	3750	50, 55	112	84	204	170	140	37.5	7.5	2.5	60	30	89	59	42	0.1125	298	31.6
			60, 63, 65, 70, 71, 75	142	107												0.1275		38
			80, 85, 90, 95	172	132												0.145		44.6
			100, (105)	212	167				43.5								0.1675		53.9
GCLD6	10	3300	55, 56	112	84	230	186	155	43.5	8.5	3	68.5	33.5	106	71	47	0.1875	465	40.5
			60, 63, 65, 70, 71, 75	142	107												0.21		49.8
			80, 85, 90, 95	172	132												0.235		56.3
			100, 110, (115)	212	167												0.2675		67.5

◇ 续表5 GCLD型鼓形齿式联轴器基本参数和主要尺寸

型号	公称转矩Tn kN.m	许用转速【n】r/min	轴孔直径 d1, d2, dz,	轴孔长度L Y	轴孔长度L J_1, Z_1	D	D_1	D_2	C	C_1	H	A	A_1	B	B_1	e	转动惯量 (Kg·m²)	润滑脂用量 mL	质量 (kg)
			mm																
GCLD7	16	3000	60, 63,65,70,71, 75	142	107	256	212	180	48	9	3	73.5	34.5	112	73	47	0.3575	561	63.9
			75, 80, 85, 90, 95	172	132												0.4		74.7
			100,110,120,125	212	167												0.4625		88
			130, (135)	252	202												0.5275		106.7
GCLD8	22.4	2650	65, 70, 71, 75	142	107	287	239	200	40.5	8.5	3.5	75	39	118	82	47	0.560	734	81.7
			80, 85, 90, 95	172	132												0.6275		95.5
			100, 110, 120, 125	212	167				48								0.72		114
			130,140,150	252	202												0.8125		123
GCLD9	35.5	2350	70, 71, 75	142	107	325	276	235	49.5	9.5	3.5	87.5	40.5	132	85	47	1.0775	956	112
			80, 85, 90, 95	172	132												1.2075		130
			100,110,120,125	212	167												1.3825		156
			130,140,150	252	202												1.56		181
			160, 170, (175)	302	242				58								1.77		212
GCLD10	50	2100	75	142	107	382	313	270	85	11	4	98.5	44.5	149	95	49	1.97	1320	161
			80, 85, 90, 95	172	132												2.0725		172
			100,110,120,125	212	167												2.38		206
			130,140,150	252	202												2.5625		239
			160,170,180	302	242												3.055		280
			190, 200	352	282				68								3.4225		319

注：

1.转动惯量与重量包括轴伸在内。

2.e为更换密封所需要的尺寸。

3.带括号的轴孔直径新设计时不用。

4.轴孔形式组合: $\frac{Y}{J_1}$, $\frac{Z_1}{J_1}$, $\frac{J_1}{J_1}$, $\frac{J_1}{Y}$, $\frac{Z_1}{Y}$。

◆ NGCL型带制动轮鼓形齿式联轴器（JB/ZQ 4644-1997）

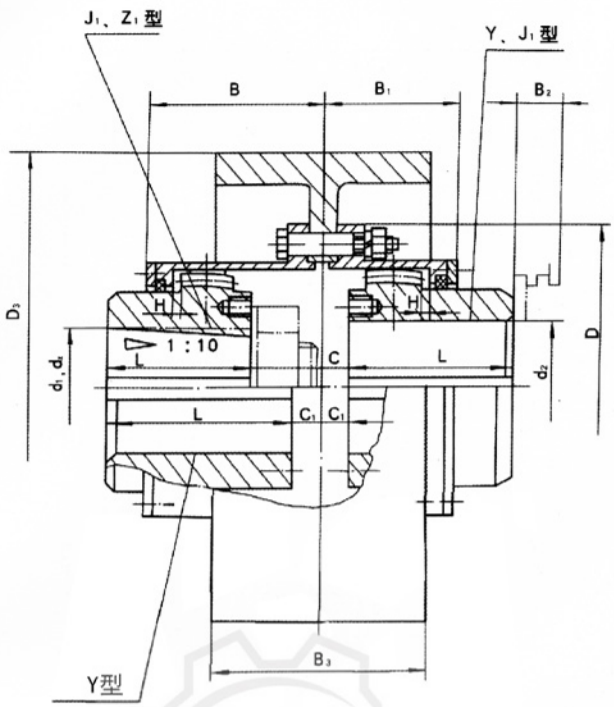

图 10 A 型 (NGCL1 ~ 13)

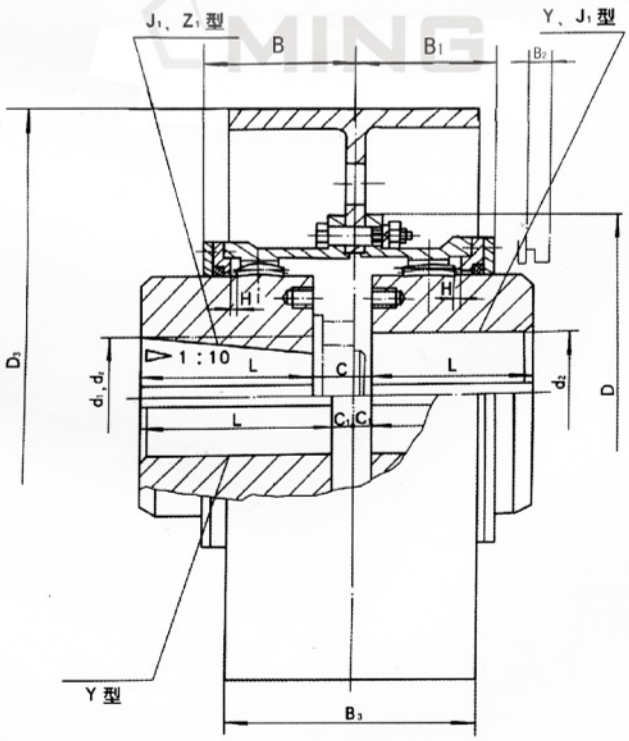

图11 B型（NGCL14）

◇ 表6 NGCL型鼓形齿式联轴器基本参数和主要尺寸

型号	公称转矩 Tn N.m	许用转速【n】 r/min	轴孔直径 dz	轴孔直径 d1, d2	轴孔长度 Y L	轴孔长度 J1, Z1 L	D	C	C_1	H	B	B_1	B_2	D_3	B_3	转动惯量 (Kg·m²)	润滑脂用量mL	质量(kg)
NGCL1	355	4000	20~35	20, 22, 24	52	38	103	30	8	2	56	42	38	160	68	0.07	51	7
				25, 28	62	44										0.07		7.3
				30, 32, 35	82	60										0.071		8
NGCL2	630	4000	25~45	25, 28	62	44	115	36	8	2	68	48	42	160	68	0.079	70	9
				30, 32, 35, 38	82	60										0.08		9.7
				40, 42, 45	112	84										0.083		11
NGCL3	1000	3800	30~55	28	62	44	127	41	8	2	70	49	42	200	85	0.181	107	14.6
				30, 32, 35, 38	82	60										0.184		15.2
				40, 42, 45, 48, 50, 55, 56	112	84										0.187		17
NGCL4	1600	3800	40~65	38	82	60	149	41	8	2	74	53	42	200	85	0.225	137	18.6
				40, 42, 45, 48, 50, 55, 56	112	84										0.237		21.4
				60, 63, 65	142	107										0.246		23.8
NGCL5	2800	3000	45~75	40, 42, 45, 48, 50, 55, 56	112	84	167	48	8	2.5	84	58	42	250	105	0.58	201	31.8
				60, 63, 65, 70, 71, 75	142	107										0.609		34.4
NGCL6	4500	3000	50~90	45, 48, 50, 55, 56	112	84	187	49	9	2.5	85	59	42	250	105	0.714	238	37.2
				60, 63, 65, 70, 71, 75	142	107										0.754		38.5
				80, 85, 90	172	132										0.795		47.6
NGCL7	6300	2400	60~100	50, 55, 56	112	84	204	53	9	2.5	93	63	42	315 (300)	132	1.17	298	48.8
				60, 63, 65, 70, 71, 75	142	107										1.234		55.2
				80, 85, 90, 95	172	132										1.299		61.8
				100	212	167										1.388		71.1
NGCL8	9000	1900	70~110	50, 56	112	84	230	64	12	3	112	77	47	400	168	3.747	465	80.7
				60, 63, 65, 70, 71, 75	114	107										3.841		90
				80, 85, 90, 95	172	132										3.939		96.5
				100, 110	212	167										4.072		108
NGCL9	14000	1500	80~130	60, 63, 65, 70, 71, 75	142	107	256	71	13	3	119	80	47	500	210	9.427	561	128
				80, 85, 90, 95	172	132										9.605		138
				100, 110, 120, 125	212	167										9.847		151
				130	252	202										10.109		167
NGCL10	20000	1200	80~150	65, 70, 71, 75	142	107	287	65	15	3.5	120	90	47	630 (600)	265	28.238	734	176
				80, 85, 90, 95	172	132										28.509		190
				100, 110, 120, 125	212	167										28.879		209
				130, 140, 150	252	202										29.248		237
NGCL11	31500	1050	100~170	70, 71, 75	142	107	325	77	16	3.5	134	94	47	710 (700)	298	44.309	956	257
				80, 85, 90, 95	172	132										44.825		275
				100, 110, 120, 125	212	167										45.53		300
				130, 140, 150	252	202										46.235		326
				160, 170	302	242										47.08		357
NGCL12	45000	1050	100~200	75	142	107	362	94	17	4	164	104	49	710 (700)	298	47.88	1320	306
				80, 85, 90, 95	172	132										48.29		317
				100, 110, 120, 125	212	167										49.52		351
				130, 140, 150	252	202										50.25		384
				160, 170, 180	302	242										52.22		425
				190, 200	352	282										53.69		464
NGCL13	63000	950	150~220	150	252	202	412	88	18	4.5	165	113	49	800	335	82.7	1600	490
				160, 170, 180	302	242										84.7		544
				190, 200, 220	352	282										86.67		596
NGCL14	100000	950	170~220	170, 180	302	242	462	92	20	5.5	209	157	63	800	335	99.1	3500	670
				190, 200, 220	352	282										102.2		736
				240, 250	410	330										105.9		850

注：1.括号内尺寸新设计中不选用

2.轴孔形式组合: $\frac{Y}{Y}$, $\frac{Y}{J_1}$, $\frac{Z_1}{J_1}$, $\frac{Z_1}{Y}$, $\frac{J_1}{Y}$, $\frac{J_1}{J_1}$。

◆ NGCLZ型带制动轮鼓形齿式联轴器（JB/ZQ 4645-1997）

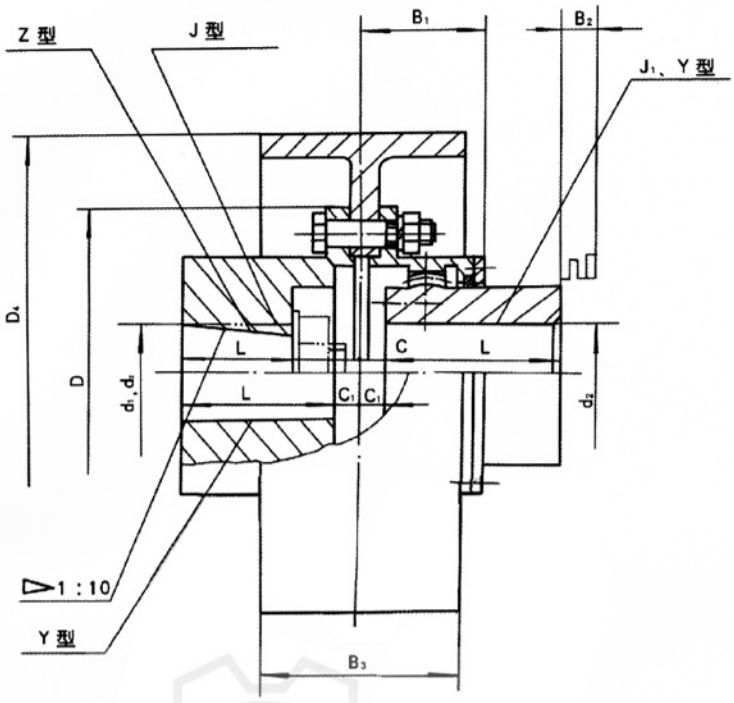

图 12 A 型 (NGCLZ1 ~ 13)

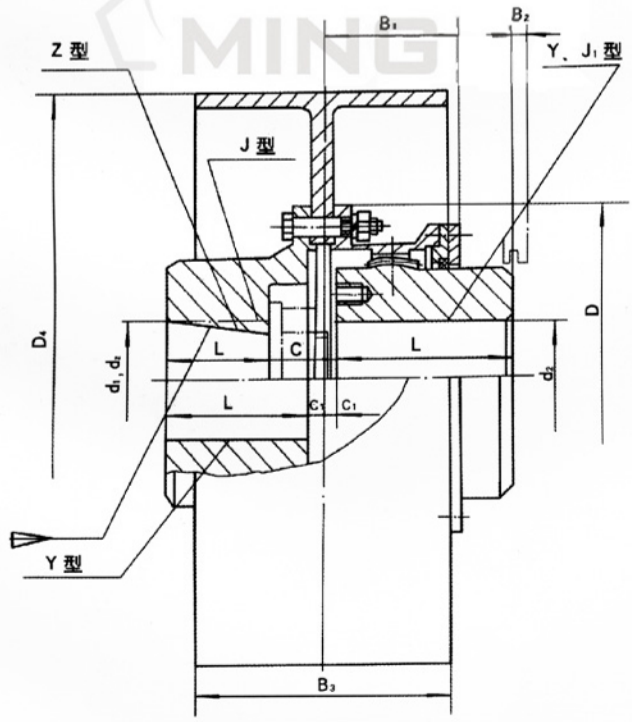

图13 B型（NGCLZ14）

◇ 表7 NGCLZ型鼓形齿式联轴器基本参数和主要尺寸

型号	公称转矩 Tn N.m	许用转速 【n】 r/min	轴孔直径 dz	轴孔直径 d1, d2	轴孔长度 Y	轴孔长度 J, J1, Z	D	C	C_1	H	B_1	B_2	D_4	B_3	转动惯量 (Kg·m²)	润滑脂用量 mL	质量(kg)
NGCLZ1	355	4000	20～35	20, 22, 24	52	38	103	33	8	2	42	38	160	68	0.071	31	7.3
				25, 28	62	44									0.072		7.4
				30, 32, 35	82	60									0.076		8.4
NGCLZ2	630	4000	25～42	25, 28	62	44	115	39	8	2	48	42	160	68	0.081	42	9.2
				30, 32, 35, 38	82	60									0.084		10.3
				40, 42, 45	112	84									0.088		10.5
NGCLZ3	1000	3800	30～42	28	62	44	127	39	8	2	49	42	200	85	0.181	65	15.1
				30, 32, 35, 38	82	60									0.184		16.3
				40, 42, 45, 48, 50, 55	112	84									0.193		18.8
NGCLZ4	1600	3800	40～55	38	82	60	149	46	8	2	5.3	42	200	85	0.225	82	19.8
				40, 42, 45, 48, 50, 55, 56	112	84									0.242		23.3
				60, 63, 65	142	107									0.296		26.8
NGCLZ5	2800	3000	45～75	40, 42, 45, 48, 50, 55, 56	112	84	167	47	9	2.5	58	42	250	105	0.596	120	33.3
				60, 63, 65, 70, 71, 75	142	107									0.627		39
NGCLZ6	4500	3000	50～75	45, 48, 50, 55, 56	112	84	187	52	9	2.5	59	42	250	105	0.72	143	40
				60, 63, 65, 70, 71, 75	142	107									0.776		46.4
				80, 85, 90	172	132									0.837		53.2
NGCLZ7	6300	2400	60～80	50, 55, 56	112	84	204	52	9	2.5	63	42	315 (300)	132	1.178	179	51.8
				60, 63, 65, 70, 71, 75	142	107									1.254		59.8
				80, 85, 90, 95	172	132									1.348		68.2
				100	212	167									1.479		79.6
NGCLZ8	9000	1900	70～95	55, 56	112	84	230	57	12	3	77	47	400	168	3.734	274	84
				60, 63, 65, 70, 71, 75	142	107									3.86		93.1
				80, 85, 90, 95	172	132									3.996		104
				100, 110	212	167									4.187		117
NGCLZ9	14000	1500	75～110	60, 63, 65, 70, 71, 75	142	107	256	64	13	3	80	47	500	210	9.43	337	133
				80, 85, 90, 95	172	132									9.663		146
				100, 110, 120, 125	212	167									9.997		164
				130	252	202									10.3		182
NGCLZ10	20000	1200	80～120	65, 70, 71, 75	142	107	287	66	15	3.5	90	47	630 (600)	285	29.32	440	184
				80, 85, 90, 95	172	132									29.69		200
				100, 110, 120, 125	212	167									30.21		222
				130, 140, 150	252	202									30.74		246
NGCLZ11	31500	1050	90～140	70, 71, 75	142	107	325	74	16	3.5	94	47	710 (700)	298	44	574	240
				80, 85, 90, 95	172	132									45		262
				100, 110, 120, 125	212	167									45.5		299
				130, 140, 150	252	202									46		326
				160, 170	302	242									47		361
NGCLZ12	45000	1050	100～170	75	142	107	362	84	16	4	104	49	710 (700)	298	48	792	290
				80, 85, 90, 95	172	132									49		317
				100, 110, 120, 125	212	167									50		355
				130, 140, 150	252	202									51		382
				160, 170, 180	302	242									52		443
				190, 200	352	282									53		470
NGCLZ13	63000	950	150～170	150	252	202	412	86	17	4.5	113	49	800	335	82	960	488
				160, 170, 180	302	242									85		542
				190, 200, 220	352	282									92		598
NGCLZ14	100000	950	170～220	170, 180	302	242	462	98	18	5.5	157	63	800	335	95	2100	638
				190, 200, 220	352	282									98		698
				240, 250	410	330									102		780

注：1.括号内尺寸新设计中不选用。

2.轴孔形式组合：$\frac{Z}{J_1}$，$\frac{Z}{Y}$，$\frac{J}{J_1}$，$\frac{J}{Y}$，$\frac{Y}{Y}$，$\frac{Y}{J_1}$。

◆WG型鼓形齿式联轴器（JB/ZQ 4186-1997）

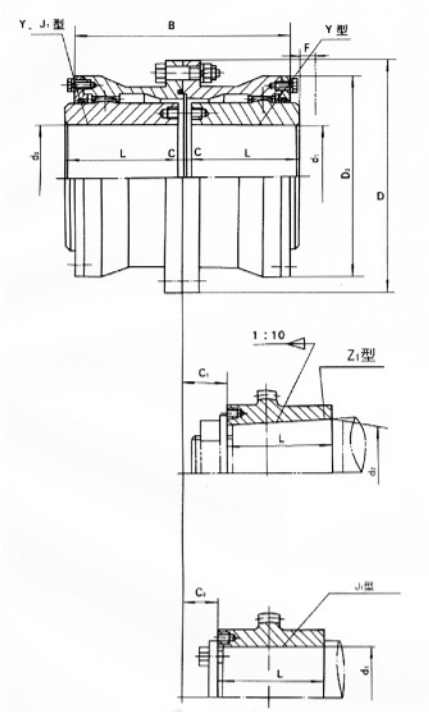

图14 I型(适用于WG1～WG24)

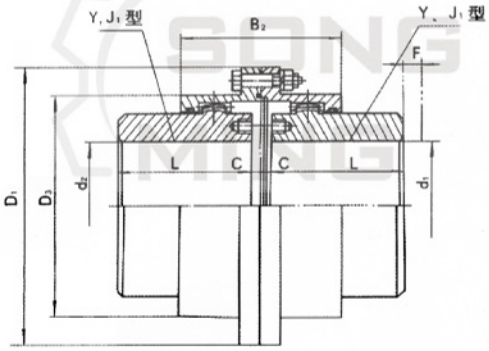

图15 II型(适用于WG1～WG14)

◇ 表8 WG型鼓形齿式联轴器基本参数和主要尺寸

型号	公称转矩 Tn N.m	许用转速【n】 r/min	轴孔直径	轴孔长度L		D	D_1	D_2	D_3	B	B_1	F	C		C_1	C_2	重量 (kg)		转动惯量 (Kg·m²)		润滑脂用量 kg	
			d1, d2, dz	Y	J1,								I	II			I	II	I	II	I	II
WG1	710	7500	12, 14	32	Z1	122	115	98	88	116	100	30	30	-	-	-	5.6	4.86	0.008	0.0063	0.085	0.04
			16, 18, 19	42	-								20	14	-	-						
			20, 22, 24	52	-								10	4	-	-						
			25, 28	62	44								3	3	19	18						
			30, 32, 35, 38	82	60								3	3	23	12						
			40, 42	112	84								3	3	29	12						
WG2	1250	6700	22, 24	52	-	150	145	118	108	136	104	30	20	4	-	-	9.78	7.48	0.021	0.016	0.09	0.06
			25, 28	62	-								10	3	-	-						
			30, 32, 35, 38	82	60								3	3	23	16						
			40, 42, 45, 48, 50, 55, 58	112	84								3	3	29	16						

◇ 表8 WG型鼓形齿式联轴器基本参数和主要尺寸

型号	公称转矩 Tn N.m	许用转速【n】r/min	轴孔直径 d1, d2, dz	轴孔长度L Y	轴孔长度L J_1Z_1	D	D_1	D_2	D_3	B	B_1	F	C I	C II	C_1	C_2	重量(kg) I	重量(kg) II	转动惯量(Kg·m²) I	转动惯量(Kg·m²) II	润滑脂用量 kg I	润滑脂用量 kg II
WG3	2500	6300	22, 24	52	-	170	165	140	125	160	108	30	33	7	-	-	16.7	12.2	0.047	0.033	0.17	0.10
			25, 28	62	-								23	3	-	-						
			30, 32, 35, 38	82	60								3	3	23	16						
			40, 42, 45, 48 50, 55, 56	112	84								3	3	29							
			60, 63	142	107								3	3	36	16						
WG4	4500	5600	30, 32, 35, 38	82	-	200	195	160	145	180	116	30	13	3	-	-	25.6	19.6	0.098	0.073	0.25	0.15
			40, 42, 45, 48 50, 55, 56	112	84								3	3	29	17						
			60, 63, 65, 70 71, 75	142	107								3	3	36	17						
			80	172	132								3	3	41	17						
WG5	7100	5300	30, 32, 35, 38	82	-	225	215	180	168	200	126	30	23	3	-	-	35.0	26.1	0.175	0.126	0.35	0.22
			40, 42, 45, 48 50, 55, 56	112	84								3	3	29	19						
			60, 63, 65, 70 71, 75	142	107								3	3	36	19						
			80, 85, 90	172	132								3	3	41	19						
WG6	10000	5000	32, 35, 38	82	-	245	230	200	185	224	134	30	35	5	-	-	51.6	38.0	0.295	0.213	0.40	020
			40, 42, 45, 48 50, 55, 56	112	-								5	5	-	-						
			60, 63, 65, 70 71, 75	142	107								5	5	38	20						
			80, 85, 90, 95	172	132								5	5	43	20						
			100	212	167								5	5	48	20						
WG7	14000	4500	32, 35, 38	82	-	272	265	230	210	244	148	30	45	5	-	-	68.6	45.0	0.53	0.35	0.60	0.44
			40, 42, 45, 48 50, 55, 56	112	-								15	5	-	-						
			60, 63, 65, 70 71, 75	142	107								5	5	38	20						
			80, 85, 90, 95	172	132								5	5	43	20						
			100, 110	212	167								5	5	48	20						
WG8	20000	4250	55, 56	112	-	290	272	245	225	272	162	30	29	5	-	-	79.5	55.8	0.71	0.46	0.75	0.55
			60, 63, 65, 70 71, 75	142	107								5	5	38	34						
			80, 85, 90, 95	172	132								5	5	43	20						
			100, 110, 120 125	212	167								5	5	48	20						
WG9	25000	4000	65, 70, 71, 75	142	107	315	305	265	245	280	176	30	5	5	38	38	106.5	80.5	1.05	0.77	1.00	0.79
			80, 85, 90, 95	172	132								5	5	43	28						
			100, 110, 120 125	212	167								5	5	48	28						
			130, 140	252	202								5	5	53	28						
WG10	40000	3550	75	142	-	355	340	300	280	330	196	30	28	5	-	-	158.8	121.8	1.87	1.54	1.3	0.9
			80, 85, 90, 95	172	132								5	5	43	38						
			100, 110, 120 125	212	167								5	5	48	28						
			130, 140, 150	252	202								5	5	53	28						
			160	302	242								5	5	63	28						
WG11	56000	3000	85, 90, 95	172	-	412	385	345	325	360	224	40	15	8	-	-	214	167	3.66	2.77	1.6	1.2
			100, 110, 120 125	212	167								8	8	51	32						
			130, 140, 150	252	202								8	8	56	32						
			160, 170, 180	302	242								8	8	66	32						
WG12	80000	2800	120, 125	212	167	440	435	375	360	414	250	40	8	8	51	45	302	242	6.39	4.75	2.6	1.9
			130, 140, 150	252	202								8	8	56	32						
			160, 170, 180	302	242								8	8	66	32						
			190, 200	352	282								8	8	76	32						

◇ 续表8 WG型鼓形齿式联轴器基本参数和主要尺寸

型号	公称转矩 Tn N.m	许用转速 【n】 r/min	轴孔直径 d1, d2, dz	轴孔长度L Y	轴孔长度L J_1Z_1	D	D_1	D_2	D_3	B	B_1	F	C I	C II	C_1	C_2	重量 (kg) I	重量 (kg) II	转动惯量 (Kg·m²) I	转动惯量 (Kg·m²) II	润滑脂用量 kg I	润滑脂用量 kg II
WG13	112000	2500	140, 150	252	202	490	480	425	400	470	272	50	8	8	56	38	390	309	10.44	7.76	3.3	2.4
			160, 170, 180	302	242								8	8	66	32						
			190, 200, 220	352	282								8	8	76	32						
WG14	160000	2300	160, 170, 180	302	242	545	540	462	440	530	316	50	10	10	68	32	522	423	17.46	13.52	4.8	3.7
			190, 200, 220	352	282								10	10	78	32						
			240, 250, 260	410	330								10	10	-	10						
WG15	224000	2100	160, 170, 180	302	242	580	-	488	-	560	-	50	10	-	68	43	677	-	24.91	-	5	-
			190, 200, 220	352	282								10	-	78	32						
			240, 250, 260	410	330								10	-	-	10						
			270	470	380								10	-	-	10						
WG16	280000	1900	180	302	242	650	-	560	-	600	-	50	12	-	70	63	939	-	43.22	-	7	-
			190, 200, 220	352	282								12	-	80	32						
			240, 250, 260	410	330								12	-	-	12						
			280, 300	470	380								12	-	-	12						
WG17	355000	1800	200, 220	352	282	690	-	600	-	650	-	50	12	-	70	48	1041	-	56.27	-	8	-
			240, 250, 260	410	330								12	-	-	12						
			280, 300, 320	470	380								12	-	-	12						
WG18	450000	1700	220	352	282	750	-	650	-	700	-	60	12	-	70	73	1381	-	88.17	-	10	-
			240, 250, 260	410	330								12	-	-	12						
			280, 300, 320	470	380								12	-	-	12						
			340, 360	550	450								12	-	-	12						
WG19	560000	1600	240, 250, 260	410	330	775	-	690	-	745	-	60	12	-	-	12	1526	-	108.8	-	11	-
			280, 300, 320	470	380								12	-	-	12						
			340, 360, 380	550	450								12	-	-	12						
WG20	710000	1500	260	410	330	825	-	730	-	785	-	60	14	-	-	14	2081	-	164.4	-	13	-
			280, 300, 320	470	380								14	-	-	14						
			340, 360, 380	550	450								14	-	-	14						
			400	850	540								14	-	-	14						
WG21	800000	1300	280, 300, 320	470	380	925	-	825	-	810	-	60	14	-	-	14	2460	-	242.7	-	20	-
			340, 360, 380	550	450								14	-	-	14						
			400, 420, 440	650	540								14	-	-	14						
WG22	900000	950	320	470	380	950	-	850	-	820	-	60	14	-	-	14	2775	-	297	-	26	-
			340, 360, 380	550	450								14	-	-	14						
			400, 420, 440 450, 460	650	540								14	-	-	14						
WG23	1000000	900	360, 380	550	450	1030	-	900	-	880	-	60	14	-	-	14	3148	-	384.8	-	29	-
			400, 420, 440 450, 460, 480 500	650	540								14	-	-	14						
WG24	1250000	850	380	550	450	1060	-	925	-	900	-	70	16	-	-	16	3766	-	477.8	-	32	-
			400, 420, 440 450, 460, 480 500	650	540								16	-	-	16						
			520	800	680								16	-	-	16						

注： 1. 重量、转动惯量为按最大轴孔的Y型孔计算的近似值。

2.锥孔最大直径至220mm。

3.II型只有Y,J1型轴孔。

4.I型轴孔型式组合：$\frac{Y}{Z_1}$，$\frac{Y}{J_1}$，$\frac{J_1}{Z_1}$，$\frac{J_1}{J_1}$，$\frac{Y}{Y}$。

II型轴孔型式组合：$\frac{Y}{Y}$，$\frac{Y}{J_1}$，$\frac{J_1}{J_1}$。

◆ WGC型垂直安装鼓形齿式联轴器（JB/T 7002-1993）

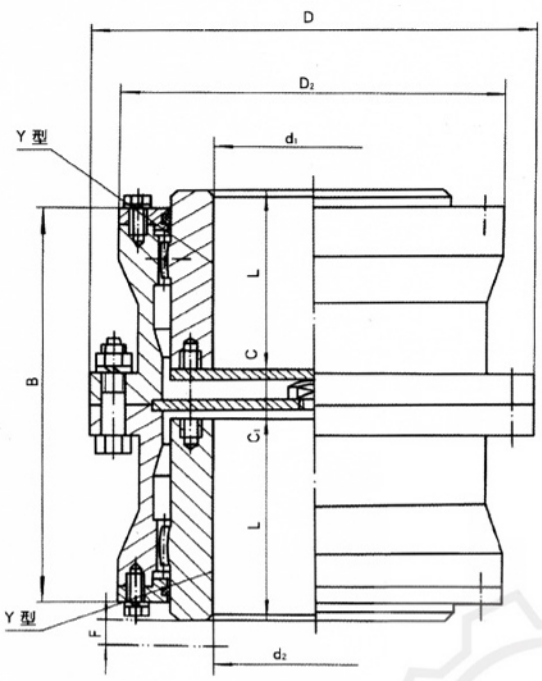

图 16 I 型

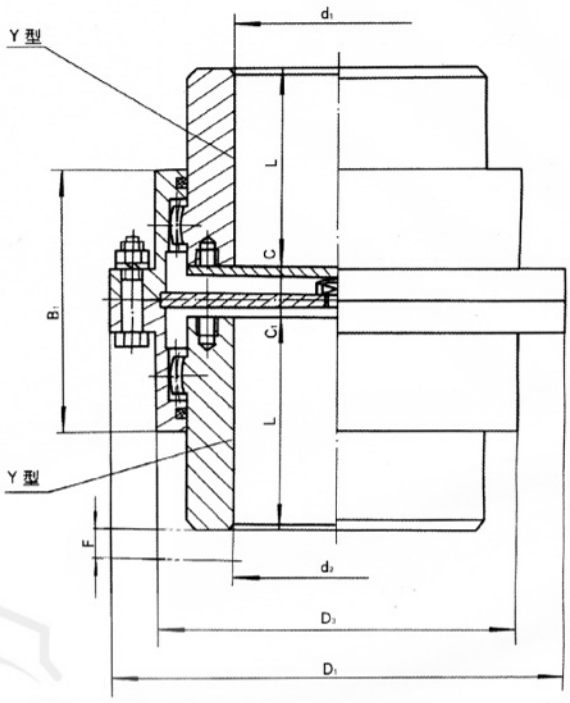

图 17 II 型

◇ 表9 WGC型鼓形齿式联轴器基本参数和主要尺寸

型号	公称转矩 Tn N.m	许用转速【n】 r/min	轴孔直径 d1, d2	轴孔长度 L Y	D	D_1	D_2	D_3	B	B_1	F	C I	C II	C_1	重量 (kg) I	重量 (kg) II	转动惯量 (Kg·m²) I	转动惯量 (Kg·m²) II	润滑脂用量 kg I 上	润滑脂用量 kg I 下	润滑脂用量 kg II 上、下
WGC1	710	7500	12, 14	32	122	115	98	88	116	100	30	30	-	30	5.8	5.1	0.0079	0.0064	0.070	0.0160	0.052
			16, 18, 19	42								20	14	30							
			20, 22, 24	52								10	6	14							
			25, 28	62								6	6								
			30, 32, 35, 38	82																	
			40, 42	112																	
WGC2	1250	6700	22, 24	52	150	145	118	108	136	104	30	20	7	20	10	7.9	0.022	0.017	0.095	0.025	0.069
			25, 28	62								10		16							
			30, 32, 35, 38	82								7									
			40, 42, 45, 48, 50, 55, 56	112																	
WGC3	2500	6300	22, 24	52	170	165	140	125	160	108	30	33	7	20	17	12.8	0.047	0.033	0.17	0.07	0.11
			25, 28	62								23									
			30, 32, 35, 38	82								7									
			40, 42, 45, 48 50, 55, 56	112																	
			60, 63	142																	

◇ 续表9 WGC型鼓形齿式联轴器基本参数和主要尺寸

型号	公称转矩 Tn N.m	许用转速【n】 r/min	轴孔直径 d1, d2	轴孔长度 L Y	D	D_1	D_2	D_3	B	B_1	F	C I	C II	C_1	重量(kg) I	重量(kg) II	转动惯量(Kg.m²) I	转动惯量(Kg.m²) II	润滑脂用量 kg I 上	润滑脂用量 kg I 下	润滑脂用量 kg II 上、下
WGC4	4500	5600	30, 32, 35, 38	82	200	195	160	145	180	116	30	13	7	20	26.2	20.5	0.099	0.074	0.29	0.11	0.14
			40,42,45,48,50,55,56	112								7									
			60, 63, 65, 70,71,75	142																	
			80	172																	
WGC5	7100	5300	30, 32, 35, 38	82	225	215	180	168	200	126	30	23	8	26	36.1	27.7	0.177	0.13	0.36	0.15	0.21
			40,42,45,48,50,55,56	112								8									
			60, 63, 65, 70,71,75	142																	
			80, 85, 90	172																	
WGC6	10000	5000	32, 35, 38	82	245	230	200	185	224	134	30	30	10	24	53.2	39.8	0.3	0.22	0.50	0.21	0.27
			40,42,45,48,50,55,56	112								10									
			60, 63, 65, 70,71,75	142																	
			80, 85, 90, 95	172																	
			100	212																	
WGC7	14000	4500	32, 35, 38	82	272	265	230	210	244	148	30	45	10	28	71.4	47.5	0.53	0.35	0.78	0.31	0.4
			40,42,45,48,50,55,56	112								15									
			60, 63, 65, 70, 71, 75	142								10									
			80, 85, 90, 95	172																	
			100,110	212																	
WGC8	20000	4250	55, 56	112	290	272	245	225	272	162	30	29	10	30	83	59.6	0.72	0.47	0.98	0.43	0.52
			60, 63, 65, 70, 71, 75	142								10									
			80, 85, 90, 95	172																	
			100,110,120,125	212																	
WGC9	25000	4000	65, 70, 71, 75	142	315	305	265	245	280	176	30	10	10	30	110	85	1.06	0.8	1.3	0.57	0.58
			80, 85, 90, 95	172																	
			100,110,120,125	212																	
			130,140	252																	
WGC10	40000	3550	75	142	355	340	300	280	330	196	30	28	10	30	164	28	1.77	1.56	1.6	0.7	0.69
			80, 85, 90, 95	172								10									
			100, 110, 120, 125	212																	
			130,140,150	252																	
			160	302																	
WGC11	56000	3000	85, 90, 95	172	412	385	345	325	360	224	40	15	14	36	224	178	3.76	2.88	2.1	0.93	0.94
			100, 110, 120, 125	212								14									
			130,140,150	252																	
			160,170,180	302																	
WGC12	8000	2800	120,125	212	440	435	375	360	414	250	40	14	14	36	315	255	6.55	4.93	3.1	1.3	1.5
			130, 140, 150	252																	
			160,170,180	302																	
			190,200	352																	
WGC13	112000	2500	140,150	252	490	480	425	400	470	272	50	14	14	36	406	325	10.6	8	4.5	1.5	2.3
			160,170,180	302																	
			190,200,220	352																	
WGC14	160000	2300	160,170,180	302	545	540	462	440	530	316	50	16	16	36	542	423	17.8	13.9	6.8	2.3	3.1
			190,200,220	352																	
			240,250,260	410																	

注：1.重量, 转动惯量为按最大轴孔的Y型孔计算的近似值

2.轴孔形式组合 $\frac{Y}{Y}$

◆ WGP型带制动盘鼓形齿式联轴器（JB/T 7001-1993）

图18 Ⅰ型

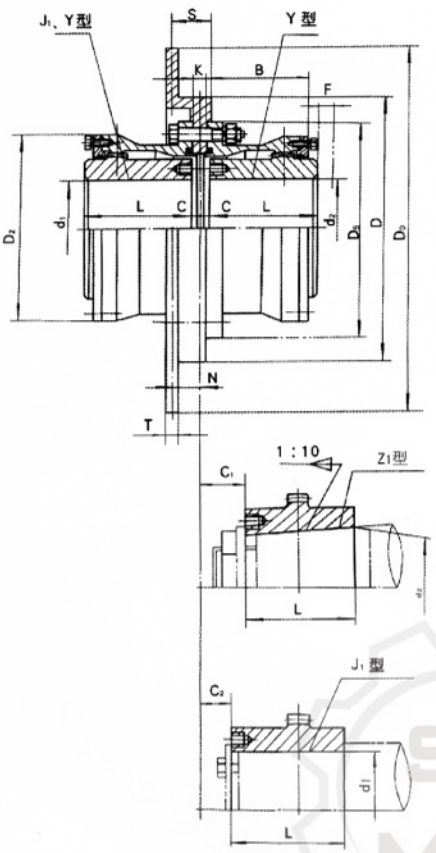

图19 Ⅱ型

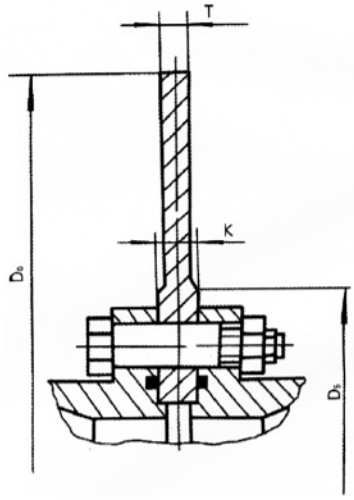

◇ 表10 WGP型鼓形齿式联轴器基本参数和主要尺寸

型号	公称转矩 Tn N.m	许用转速 【n】 r/min	轴孔直径 d1, d2, dz	轴孔长度L Y	轴孔长度L J1,Z1,	D_0	D	D_2	B	F	N^{**}	C^*	C^*_1	C^*_2	重量(kg)	转动惯量 (Kg·m²)	润滑脂用量 kg
WGP1	710	4000	12, 14	32	-	315	122	98	58	30	38	30	-	-	5.62	0.0078	0.11
			16, 18, 19	42	-							20	-	-			
			20, 22, 24	52	-							10	-	-			
			25, 28	62	44							3	19	18			
			30, 32, 35, 38	82	60								23	12			
			40, 42	112	84								29	12			
WGP2	1250	4000	22, 24	52	-	315	150	118	68	30	38	20	-	-	9.62	0.022	0.12
			25, 28	62	-							10	-	-			
			30, 32, 35, 38	82	60							3	23	16			
			40, 42, 45, 48, 50, 55, 56	112	84								29				
WGP3	2500	3550	22, 24	52	-	355	170	140	80	30	49	33	-	-	16.6	0.047	0.2
			25, 28	62	-							23	-	-			
			30, 32, 35, 38	82	60							3	23	25			
			40, 42, 45, 48, 50, 55, 56	112	84								29	16			
			60, 63	142	107								36				

◇ 续表10 WGP型鼓形齿式联轴器基本参数和主要尺寸

型号	公称转矩 Tn N.m	许用转速 【n】r/min	轴孔直径 d1, d2, dz	轴孔长度L Y	轴孔长度L J, Z1,	D_0	D	D_2	B	F	N^{**}	C	C^*_1	C^*_2	重量 (kg)	转动惯量 (Kg·m²)	润滑脂总量 kg
WGP4	4500	2500	30, 32, 35, 38	82	-	400	200	160	90	30	45	13	-	-	25.3	0.098	0.28
			40, 42, 45, 48, 50, 55, 56	112	84	450						3	29	17			
			60, 63, 65, 70, 71, 75	142	107								36				
			80	172	132	500							41				
WGP5	7100	2500	30, 32, 35, 38	82	-	400	225	180	100	30	45	23	-	-	34.7	0.174	0.45
			40, 42, 45, 48, 50, 55, 56	112	84	450						3	29	19			
			60, 63, 65, 70, 71, 75	142	107								36				
			80, 85, 90	172	132	500							41				
WGP6	10000	2000	32, 35, 38	82	-	450	245	200	112	30	44	35	-	-	51.3	0.293	0.65
			40, 42, 45, 48, 50, 55, 56	112	-	500						5	-	-			
			60, 63, 65, 70	142	107								38	20			
			71, 75			560											
			80, 85, 90, 95	172	132	630							43				
			100	212	167								48				
WGP7	14000	1700	32, 35, 38	82	-	450	272	230	122	30	44	45	-	-	68.0	0.530	0.80
			40, 42, 45, 48, 50, 55, 56	112	-.	500						15	-	-			
			60, 63, 65, 70, 71, 75	142	107							5	38	20			
			80, 85, 90, 95	172	132	560							43				
			100, 110	212	167	630							48				
WGP8	20000	1700	55, 56	112	-.	500	290	245	136	30	44	29	-	-	79	0.71	0.95
			60, 63, 65, 70, 71, 75	142	107	560						5	38	34			
			80, 85, 90, 95	172	132								43	20			
			100, 110, 120, 125	212	167	630							48				
WGP9	25000	1600	65, 70, 71, 75	142	107	560	315	265	140	30	58	5	38	38	106.5	1.05	1.30
			80, 85, 90, 95	172	132	630							43	28			
			100, 110, 120, 125	212	167	710							48				
			130, 140	252	202	800							53				
WGP10	40000	1600	75	142	-	630	355	300	165	30	58	28	-	-	159.0	1.74	1.60
			80, 85, 90, 95	172	132							5	43	38			
			100, 110, 120, 125	212	167	710							48	28			
			130, 140, 150	252	202	800							53				
			160	302	242								63				
WGP11	56000	1400	85, 90, 95	172	-	710	412	345	180	40	58	15	-	-	215.0	3.67	2.00
			100, 110, 120, 125	212	167	800						8	51	32			
			130, 140, 150	252	202								56				
			160, 170, 180	302	242	900							66				
WGP12	80000	1400	120, 125	212	167	710	440	375	207	40	58	8	51	45	303.0	6.40	3.40
			130, 140, 150	252	202	800							56	32			
			160, 170, 180	302	242								66				
			190, 200	352	282	900							76				
WGP13	112000	1400	140, 150	252	202	800	490	425	235	50	58	8	56	38	391.0	10.45	4.40
			160, 170, 180	302	242	900							66	32			
			190, 200, 220	352	282								76				
WGP14	160000	1200	160, 170, 180	302	242	900	545	462	265	50	65	10	68	32	523.0	17.48	6.60
			190, 200, 220	352	282	1000							78				
			240, 250, 280	410	330								-	10			

注：1. 重量、转动惯量是按最大轴孔的Y型孔计算的近似值．未计算制动盘。

2. "*" 不同制动盘直径的C、C1、C2值为表中数值再加K/2。

3. "**" N=S-K/2。表中数值为D0为最大时的计算值。

4. 轴孔型式组合：$\frac{Y}{Y}$，$\frac{Y}{J_1}$，$\frac{Z_1}{Y}$，$\frac{Z_1}{J_1}$，$\frac{J_1}{J_1}$，$\frac{J_1}{Y}$ 。

◇ 表11 制动盘参数和主要尺寸

制动盘直径 D_0	T	K	S	D_{5max}		重量 kg		转动惯量 kg·m²	
				I	II	I	II	I	II
315	15	10	42	180	155	85	6.7	0.116	0.110
355	15	10	54	200	175	11.4	9.9	0.192	0.178
400	15	14	54	255	230	15.2	12.4	0.320	0.287
450	15	16	54	305	280	19.7	15.6	0.550	0.462
500	15	18	54	325	295	25.0	20.0	0.830	0.712
560	15	18	54	350	320	30.7	25.6	1.280	1.127
630	15	20	54	400	360	38.8	33.0	2.060	1.826
710	15	20	54	480	450	46.5	39.4	3.320	2.912
800	15	24	70	540	500	67.8	52.7	5.870	4.810
900	15	24	70	600	560	86.6	70.3	9.300	7.852
1000	20	30	80	620	560	128.8	115.1	17.400	15.65

◆ WGZ型带制动轮鼓形齿式联轴器（JB/T 7003-1993）

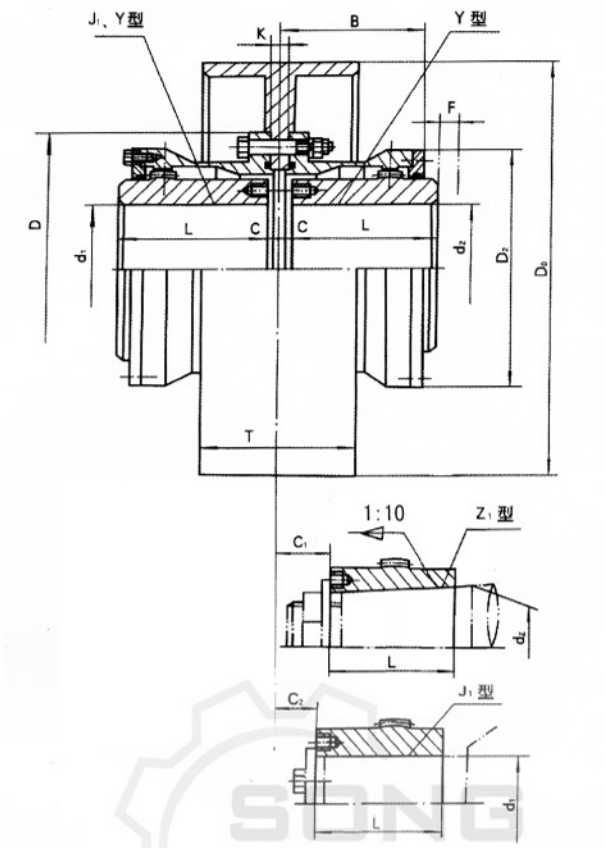

图 20

◇ 表12 WGZ型鼓形齿式联轴器基本参数和主要尺寸

型号	公称转矩 Tn N.m	许用转速 [n]r/min	轴孔直径 d1, d2, dz	轴孔长度L Y	轴孔长度L J_1, Z_1	D_0	D	D_2	B	F	C*	C*1	C*2	重量 (kg)	转动惯量 (Kg·m²)	润滑脂用量 kg
WGZ1	710	4000	12, 14	32	-	160 200 250	122	98	58	30	30	-	-	5.62	0.0078	0.11
			16, 18, 19	42	-						20	-	-			
			20, 22, 24	52	-						10	-	-			
			25, 28	62							3	19	18			
			30, 32, 35, 38	82	60 84							23	12			
			40, 42	112								29	12			
WGZ2	1250	4000	22, 24	52	-	200 250 315	150	118	68	30	20	-	-	9.65	0.022	0.12
			25, 28	62	-						10	-	-			
			30, 32, 35, 38	82	60						3	23	16			
			40,42, 45, 48, 50, 55,56,	112	84							29	16			
WGZ3	2500	4000	22, 24	52	-	200 250 315	170	140	80	30	33	-	-	16.60	0.0470	0.20
			25, 28	62	-						23	-	-			
			30, 32, 35, 38	82	60						3	23	25			
			40,42, 45, 48, 50, 55,56,	112	84							29	16			
			60, 63	142	107							36				
WGZ4	4500	3000	30, 32, 35, 38	82	-	250 315 400	200	160	90	30	13	-	-	25.30	0.0980	0.28
			40,42, 45, 48, 50, 55,56,	112	84						3	29	17			
			60, 63, 65, 70, 71, 75	142	107							36				
			80	172	132							41				

◇ 续表12 WGZ型鼓形齿式联轴器基本参数和主要尺寸

型号	公称转矩Tn N.m	许用转速 [n]r/min	轴孔直径 d1, d2, dz	轴孔长度L Y	轴孔长度L J_1,Z_1	D_0	D	D_2	B	F	C*	C^*_1	C^*_2	重量(kg)	转动惯量(Kg·m²)	润滑脂总量 kg
WGZ5	7100	3000	30, 32, 35, 38	82	-	315 400	225	180	100	30	23	-	-	34.70	0.1740	0.45
			40, 42, 45, 48, 50, 55, 56	112	84						3	29	19			
			60, 63, 65, 70, 71, 75	142	107							36				
			80, 85, 90	172	132							41				
WGZ6	10000	3000	32, 35, 38	82	-	315 400	245	200	112	30	35	-	-	51.30	0.2930	0.65
			40, 42, 45, 48, 50, 55, 56	112	-						5	-	-			
			60, 63, 65, 70, 71, 75	142	107							38	20			
			80, 85, 90, 95	172	132							43				
			100	212	167							48				
WGZ7	14000	2500	32, 35, 38	82	-	400 500	272	230	122	30	45	-	-	68.00	0.5300	0.80
			40, 42, 45, 48, 50, 55, 56	112	-						15	-	-			
			60, 63, 65, 70, 71, 75	142	107						5	38	20			
			80, 85, 90, 95	172	132							43				
			100, 110	212	167							48				
WGZ8	20000	2500	55, 56	112	-	400 500	290	245	136	30	29	-	-	79.00	0.7100	0.95
			60, 63, 65, 70, 71, 75	142	107						5	38	34			
			80, 85, 90, 95	172	132							43	20			
			100, 110, 120, 125	212	167							48				
WGZ9	25000	2000	65, 70, 71, 75	142	107	400 500 630	315	265	140	30	5	38	38	106.50	1.0500	1.30
			80, 85, 90, 95	172	132							43	28			
			100, 110, 120, 125	212	167							48				
			130, 140	252	202							53				
WGZ10	40000	2000	75	142	-	400 500 630	355	300	165	30	28	-	-	159.00	1.7400	1.60
			80, 85, 90, 95	172	132						5	43	38			
			100, 110, 120, 125	212	167							48	28			
			130, 140, 150	252	202							53				
			160	302	242							63				
WGZ11	56000	1700	85, 90, 95	172	-	500 630 710	412	345	180	40	15	-	-	215.00	3.6700	2.00
			100, 110, 120, 125	212	167						8	51	32			
			130, 140, 150	252	202							56				
			160, 170, 180	302	242							66				
WGZ12	80000	1700	120, 125	212	167	500 630 710	440	375	207	40	8	51	45	303.00	6.4000	3.40
			130, 140, 150	252	202							56	32			
			160, 170, 180	302	242							66				
			190, 200	352	282							76				
WGZ13	112000	1700	140, 150	252	202	630 710	490	425	235	50	8	56	38	391.00	10.4500	4.40
			160, 170, 180	302	242							66	32			
			190, 200, 220	352	282							76				
WGZ14	160000	1500	160, 170, 180	302	242	710 800	545	462	265	50	10	68	32	523.00	17.4800	6.60
			190, 200, 220	352	282							78				
			240, 250, 260	410	330							-	10			

注：1. 重量、转动惯量是按最大轴孔的Y型孔计算的近似值。未计算制动盘。

2. 锥轴孔直径dz至220mm。

3. "*" 不同制动轮直径的C．C1、c2值为表中数值再加K/2。

4. 轴孔型式组合: $\frac{Y}{J_1}$,$\frac{Y}{Z_1}$,$\frac{Y}{Y}$ 。

◇ 表13 制动轮参数和主要尺寸

制动轮直径 D_0	T	K	重量 kg	转动惯量 (Kg·m²)	制动轮直径 D_0	T	K	重量 kg	转动惯量 (Kg·m²)	制动轮直径 D_0	T	K	重量 kg	转动惯量 (Kg·m²)
160	70	6	2.83	0.014	315	135	12	17.20	0.354	630	265	22	101.30	8.550
200	85	8	5.20	0.043	400	170	14	33.40	1.110	710	300	22	145.80	15.520
250	105	10	10.10	0.128	500	210	18	56.30	3.070	800	340	26	203.00	26.760

◆ WGT型接中间套鼓型齿式联轴器(JB/T 7004-1993)

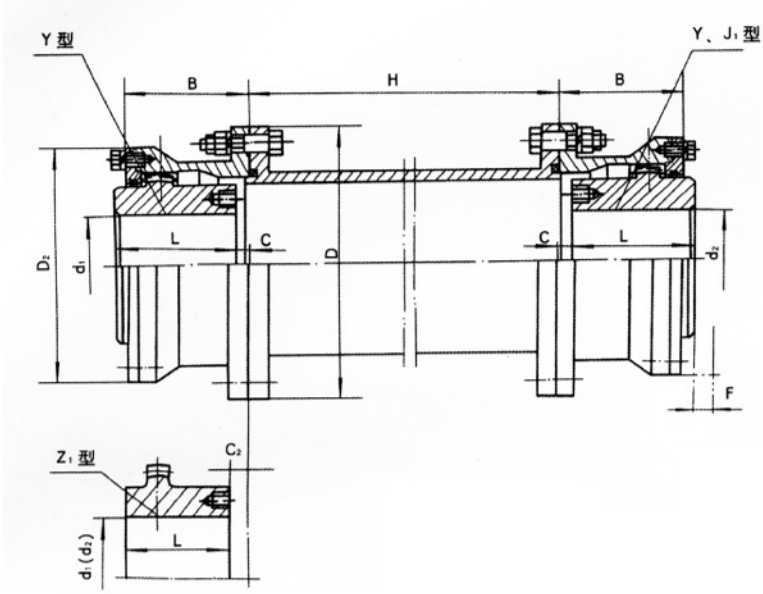

图21 Ⅰ型(适用于WGT1～WGT24)

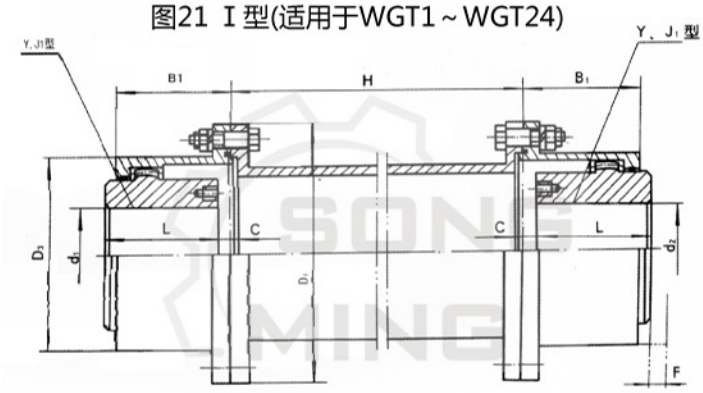

图22 Ⅱ型(适用于WGT1～WG14)

◇ 表14 WGT型鼓型齿式联轴器基本参数和主要尺寸

型号	公称转矩 Tn N.m	许用转速【n】r/min	轴孔直径 d1, d2	轴孔长度 L Y	轴孔长度 L J_1	D	D_1	D_2	D_3	B	B_1	F	H min	C I	C II	C_2	重量 (kg) I	重量 (kg) II	转动惯量 (Kg·m²) I	转动惯量 (Kg·m²) II	润滑脂用量 kg I	润滑脂用量 kg II
WGT1	710	7500	12, 14	32	-	122	115	98	88	58	50	30	75	30	-	-	5.66	4.86	0.008	0.0063	0.085	0.04
			16, 18, 19	42	-									20	14	-						
			20, 22, 24	52	-									10	4	-						
			25, 28	62	44									3	3	18						
			30, 32, 35, 38	82	60									3	3	12						
			40, 42	112	84									3	3	12						
WGT2	1250	6700	22, 24	52	-	150	145	118	108	68	52	30	80	20	4	-	9.78	7.48	0.021	0.016	0.09	0.06
			25, 28	62	-									10	3	-						
			30, 32, 35, 38	82	60									3	3	16						
			40, 42, 45, 48, 50, 55, 56	112	84									3	3	16						

◇ 表14 WGT型鼓型齿式联轴器基本参数和主要尺寸

型号	公称转矩 Tn N.m	许用转速 【n】 r/min	轴孔直径 d1, d2, dz	轴孔长度L Y	轴孔长度L J1, ZI	D	D_1	D_2	D_3	B	B_1	F	H min	C I	C II	C_2	重量 kg I	重量 kg II	转动惯量 (Kg m²) I	转动惯量 (Kg m²) II	润滑脂用量 kg I	润滑脂用量 kg II
WGT3	2500	6300	22, 24	52	-	170	165	140	125	80	54	30	80	33	7	-	16.7	12.2	0.047	0.033	0.17	0.10
			25, 28	62	-									23	3	-						
			30, 32, 35, 38	82	60									3	3	16						
			40, 42, 45, 48,	112	84									3	3							
			60, 63	142	107									3	3	16						
WGT4	4500	5600	30, 32, 35, 38	82	-	200	195	160	145	90	58	30	100	13	3	-	25.6	19.6	0.098	0.073	0.25	0.15
			40, 42, 45, 48,	112	84									3	3	17						
			60, 63, 65, 70 , 71, 75	142	107									3	3	17						
			80	172	132									3	3	17						
WGT5	7100	5300	30, 32, 35, 38	82	-	225	215	180	168	100	63	30	100	23	3	-	35.0	26.1	0.175	0.126	0.35	0.22
			40, 42, 45, 48,	112	84									3	3	19						
			60, 63, 65, 70 , 71, 75	142	107									3	3	19						
			80, 85, 90	172	132									3	3	19						
WGT6	10000	5000	32, 35, 38	82	-	245	230	200	185	112	67	30	100	35	5	-	51.6	38.0	0.295	0.213	0.40	0.29
			40, 42, 45, 48,	112	-									5	5	-						
			60, 63, 65, 70 , 71, 75	142	107									5	5	20						
			80, 85, 90	172	132									5	5	20						
			100	212	167									5	5	20						
WGT7	14000	4500	32, 35, 38	82	-	272	265	230	210	122	74	30	120	45	5	-	68.6	45.0	0.53	0.35	0.60	0.44
			40, 42, 45, 48,	112	-									15	5	-						
			60, 63, 65, 70 , 71, 75	142	107									5	5	20						
			80, 85, 90	172	132									5	5	20						
			100, 110	212	167									5	5	20						
WGT8	20000	4250	55, 56	112	-	290	272	245	225	136	81	30	120	29	5	-	79.5	55.8	0.71	0.46	0.75	0.55
			60, 63, 65, 70 , 71, 75	142	107									5	5	34						
			80, 85, 90, 95	172	132									5	5	20						
			100, 110, 120, 125	212	167									5	5	20						
WGT9	25000	4000	65, 70,71, 75	142	107	315	305	265	245	140	88	30	155	5	5	38	106.5	80.5	1.05	0.77	1.00	0.79
			80, 85, 90, 95	172	132									5	5	28						
			100, 110, 120, 125	212	167									5	5	28						
			130, 140	252	202									5	5	28						
WGT10	40000	3550	75	142	-	355	340	300	280	165	98	30	155	28	5	-.	158.8	121.8	1.87	1.54	1.3	0.9
			80, 85, 90, 95	172	132									5	5	38						
			100, 110, 120, 125	212	167									5	5	28						
			130, 140, 150	252	202									5	5	28						
			160	302	242									5	5	28						
WGT11	56000	3000	80, 85, 90, 95	172	-	412	385	345	325	180	112	40	175	15	8	-.	216.6	169.6	3.71	2.82	1.6	1.23
			100, 110, 120, 125	212	167									8	8	32						
			130, 140, 150	252	202									8	8	32						
			160, 170, 180	302	242									8	8	32						

◇ 表14 WGT型鼓型齿式联轴器基本参数和主要尺寸

型号	公称转矩 Tn N.m	许用转速【n】 r/min	轴孔直径 d1, d2, dz	轴孔长度L Y	轴孔长度L J1, z1	D	D_1	D_2	D_3	B	B_1	F	H min	C I	C II	C_2	重量(kg) I	重量(kg) II	转动惯量(Kg·m²) I	转动惯量(Kg·m²) II	润滑脂用量 kg I	润滑脂用量 kg II
WGT12	80000	2800	120, 125	212	167	440	435	375	360	210	125	40	205	8	8	45	305.3	245.3	6.48	4.84	2.6	1.90
			130, 140, 150	252	202									8	8	32						
			160, 170, 180	302	242									8	8	32						
			190, 200	352	282									8	8	32						
WGT13	112000	2500	140, 150	252	202	490	480	425	400	235	136	50	205	8	8	38	394.5	313.5	10.58	7.9	3.3	2.4
			160, 170, 180	302	242									8	8	32						
			190, 200, 220	352	282									8	8	32						
WGT14	160000	2300	160, 170, 180	302	242	545	504	462	440	265	158	50	240	10	10	32	529.5	430.5	17.72	13.78	4.8	3.7
			190, 200, 220	352	282									10	10	32						
			240, 250, 260	410	330									10	10	10						
WGT15	224000	2100	160, 170, 180	302	242	580	-	488	-	280	-	50	240	10	-	43	684.5	-	25.25	-	5	-
			190, 200, 220	352	282									10	-	32						
			240, 250, 260	410	330									10	-	10						
			280	470	380									10	-	10						
WGT16	280000	1900	180	302	242	650	-	560	-	300	-	50	240	12	-	63	948.2	-	43.7	-	7	-
			190, 200, 220	352	282									12	-	32						
			240, 250, 260	410	330									12	-	12						
			280, 300	470	380									12	-	12						
WGT17	355000	1800	200, 220	352	282	690	-	600	-	325	-	50	280	12	-	48	1059	-	57.37	-	8	-
			240, 250, 260	410	330									12	-	12						
			280, 300, 320	470	380									12	-	12						
WGT18	450000	1700	220	352	282	750	-	650	-	350	-	60	280	12	-	73	1399	-	59.37	-	10	-
			240, 250, 260	410	330									12	-	12						
			280, 300, 320	470	380									12	-	12						
			340, 360	550	450									12	-	12						
WGT19	560000	1600	240, 250, 260	410	330	775	-	690	-	372	-	60	350	12	-	12	1544	-	110.2	-	11	-
			280, 300, 320	470	380									12	-	12						
			340, 360, 380	550	450									12	-	12						
WGT20	710000	1500	260	410	330	825	-	730	-	392.5	-	60	350	14	-	14	2099	-	166.1	-	13	-
			280, 300, 320	470	380									14	-	14						
			340, 360, 380	550	450									14	-	14						
			400	650	540									14	-	14						
WGT21	800000	1300	280, 300, 320	470	380	925	-	825	-	405	-	60	350	14	-	14	2482	-	242.7	-	20	-
			340, 360, 380	550	450									14	-	14						
			400, 420, 440	650	540									14	-	14						
WGT22	900000	950	320	470	380	950	-	850	-	410	-	60	400	14	-	14	2797	-	299.2	-	26	-
			340, 360, 380	550	450									14	-	14						
			400, 420, 440	650	540									14	-	14						
WGT23	1000000	900	360, 380	550	450	1030	-	900	-	440	-	60	400	14	-	14	3183	-	388.8	-	29	-
			400, 420, 440, 450, 460, 480 500	650	540									14	-	14						
WGT24	1250000	850	380	550	450	1060	-	925	-	450	-	70	400	16	-	16	3801	-	482	-	32	-
			400, 420, 440, 450, 460, 480 500	650	540									16	-	16						
			520	800	680									16	-	16						

注：1.重量、转动惯量按最大轴孔的Y型孔计算的近似值，未计算中间套。

2.II型只有Y、J1型轴孔。

3.轴孔型式组合：$\frac{Y}{Y}$，$\frac{Y}{J_1}$，$\frac{J_1}{Y}$，$\frac{J_1}{J_1}$。

4.I型-适用于WGT1～WGT24。

II型-适用于WGT1～WGT14。

◇ 表15 WGT型联轴器许用转速与中间套的重量

联轴器型号	许用转速 [n] r/min	Hmin mm	重量 kg		转动惯量kg.m²		中间套每加长10mm的重量.kg		中间套每加长10mm的转动惯量kg.m²	
			I	II	I	II	I	II	I	II
WGT1	7500	75	1.58	1.47	0.0032	0.0028	0.088	0.08	0.00011	0.000088
WGT2	6700	80	2.68	2.4	0.0082	0.0079	0.13	0.125	0.00022	0.00021
WGT3	6300	80	3.5	3.1	0.015	0.0136	0.16	0.16	0.00041	0.00038
WGT4	5600	100	5.2	5.2	0.032	0.031	0.20	0.19	0.0008	0.00071
WGT5	5300	100	6.0	5.8	0.048	0.042	0.23	0.22	0.0012	0.0010
WGT6	5000	100	6.6	6.1	0.061	0.053	0.26	0.24	0.0017	0.0013
WGT7	4500	120	10.5	8.6	0.134	0.105	0.32	0.30	0.0030	0.0027
WGT8	4250	120	11.5	9	0.164	0.117	0.32	0.30	0.0030	0.0027
WGT9	4000	155	15.7	13.8	0.25	0.209	0.42	0.40	0.0045	0.0043
WGT10	3550	155	22.2	15.3	0.46	0.294	0.46	0.45	0.0064	0.006
WGT11	3000	175	28.5	20.9	0.82	0.53	0.52	0.50	0.0091	0.009
WGT12	2800	205	37.3	30.8	1.21	0.81	0.71	0.70	0.015	0.014
WGT13	2500	205	46.4	39.4	1.94	1.56	0.83	0.80	0.024	0.023
WGT14	2300	240	66.4	52.2	3.49	2.62	0.96	0.95	0.037	0.035
WGT15	2100	240	73.4	-	4.42	-	1.03	-	0.044	-
WGT16	1900	240	95.1	-	6.88	-	1.50	-	0.072	-
WGT17	1800	280	132.4	-	10.78	-	2.50	-	0.16	-
WGT18	1700	280	158.9	-	15.62	-	2.76	-	0.22	-
WGT19	1600	350	182.4	-	19.3	-	2.96	-	0.27	-
WGT20	1500	350	203.1	-	24.7	-	3.16	-	0.32	-
WGT21	1300	350	261.6	-	38.1	-	4.20	-	0.50	-
WGT22	950	400	304.6	-	47.7	-	4.47	-	0.59	-
WGT23	900	400	391.6	-	70.9	-	5.77	-	0.88	-
WGT24	850	400	412	-	78	-	6.07	-	1.02	-

◆ WH型滑块联轴器

1 滑块联轴器
WH Clao Type Coupling

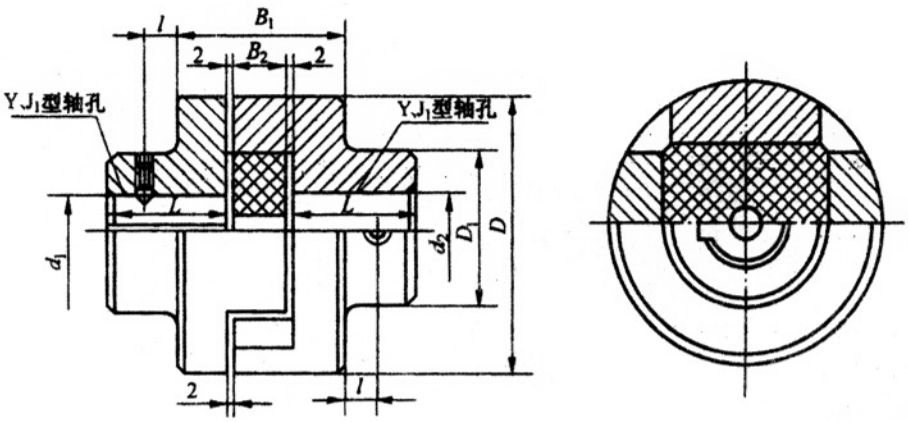

图1 Figure1

◇ 滑块联轴器基本参数和主要尺寸表1

型号	公称转矩Tn (N.m)	许用转速 (n) r/min	轴孔直径 d1d2	轴孔长度 L Y	轴孔长度 L J_1	D	D_1	B_1	B_2	I	转动惯量(kg.m²)	重量(kg)
			mm									
WH1	16	10000	10,11,12,14	25 32	22 27	40	30	52	13	5	0.0007	0.6
WH2	31.5	8200	12, 14 16, (17), 18	32 42	27 30	50	32	56	18	5	0.0038	1.5
WH3	63	7000	(17), 18, 19 20, 22	42 52	30 38	70	40	60	18	5	0.0063	1.8
WH4	160	5700	20, 22, 24 25, 28	52 62	38 44	80	50	64	18	8	0.013	2.5
WH5	280	4700	25, 28 30, 32, 35	62 82	44 60	100	70	75	23	10	0.045	5.8
WH6	500	3800	30, 32, 35, 38 40, 42, 45	82 112	60 84	120	80	90	33	15	0.12	9.5
WH7	900	3200	40, 42, 45, 48 50, 55	112	84	150	100	120	38	25	0.43	25
WH8	1800	2400	50, 55 60, 63, 65, 70	112 142	84 107	190	120	150	48	25	1.98	55
WH9	3550	1800	65, 70, 75 80, 85	142 172	107 132	250	150	180	58	25	4.9	85
WH10	5000	1500	80, 85, 90, 95 100	172 212	132 167	330	190	180	58	40	7.5	120

◆ SL型十字块联轴器

本联轴器产品适用于联接两同轴线的传动轴系的联轴器，该产品具有较大的径向位移，传递公称转矩为120～63000N.m，转速250～70r/min

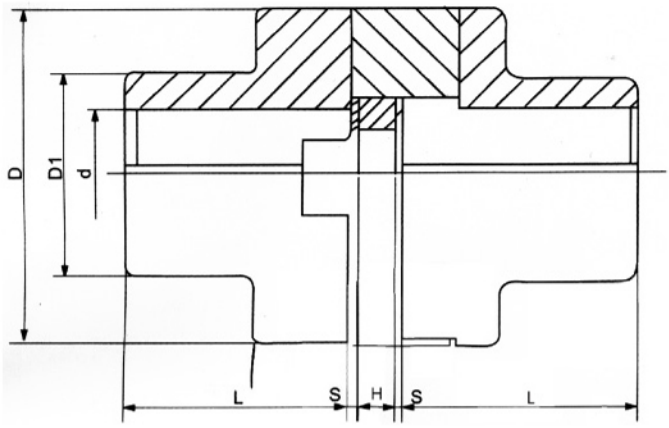

型号	径向 Δy mm	角向 Δα (°)	轴向 Δx mm
SL70	0.6	0.5°	1.2
SL90	0.7		1.4
SL100	1.4		1.5
SL130	1.8		1.8
SL150	2.2		2.0
SL170	2.6		2.1
SL190	3.0		2.2
SL210	3.4		2.6
SL240	3.8		3.0
SL260	4.0		3.4
SL280	4.4		3.8
SL300	4.8		4.2
SL320	5.2		4.6
SL340	6.0		5.0
SL360	6.4		5.7
SL400	6.6		6.4
SL460	8.0		7.2

◇ SL型联轴器基本性能参数和主要尺寸

型号	公称转矩Tn (N.m)	许用转速[n] (r/min)	轴孔直径 d	D	D1	L	H	S	转动惯量 (km·m²)	重量 kg
SL70	120	250	15～18	70	32	42	14	0.5	0.002	1.5
SL90	250	250	20～30	90	45	52	14		0.008	2.6
SL100	500	250	36～40	100	60	70	19		0.026	5.5
SL130	800	250	45～50	130	80	90	19		0.07	10
SL150	1250	250	55～60	150	95	112	19		0.14	15.5
SL170	2000	250	65～70	170	105	125	24		0.25	22.4
SL190	3200	250	75～80	190	110	140	29		0.5	31.5
SL210	5000	250	85～90	210	130	160	33	1.0	0.9	45
SL240	8000	250	95～100	240	140	180	33		1.6	59.5
SL260	9000	250	100～110	260	160	190	33		2	76
SL280	10000	100	110～120	280	170	200	33		3	94.3
SL300	13000	100	120～130	300	180	210	43		4.3	111
SL320	16000	100	130～140	320	190	220	43		5.7	129
SL340	20000	100	150	340	210	250	48		8.4	162
SL360	32500	100	160	360	240	280	48		19.2	258
SL400	38700	80	170	400	260	300	48		26.1	305
SL460	63000	70	200	460	300	350	58		62.9	560

◆ KC型滚子链联轴器

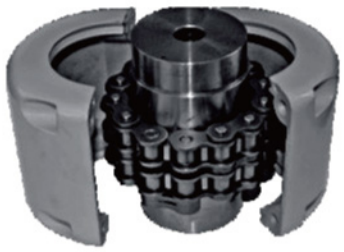

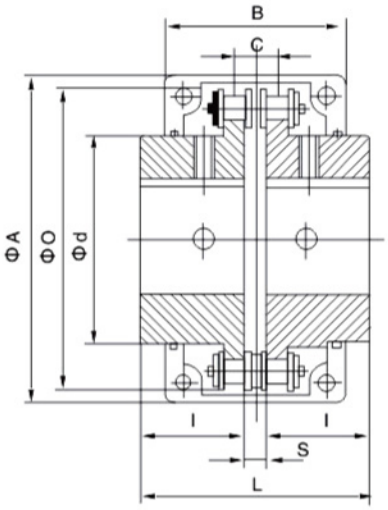

型号 3012-12022

◇ KC型滚子链联轴器基本参数和主要尺寸

Catalog	Applicable Ranga of Shaft	Pilot	A	d	O	L	l	S	B	C	Max Angular (Degrae)	Bolt	Max Torque (Nm)	Max Fievolution {rpm)	Moment OF inertia (kg·cm²)	Requried Amount of Grease(kg)	G (kg)
KC-3012	12-16	12	69	25	45	64.8	29.8	5.2	63	10.2		M6	190	5000	3.7	0.1	0.4
KC-4012	12-22	12	77	33	62	79.4	38	7.4	72	14.4		M6	249	4800	5.5	0.1	0.8
KC-4014	12-28	12	84	43	69	79.4	36	7.4	75	14.4		M6	329	4800	9.7	0.13	1.1
KC-4016	14-32	14	92	48	77	87.4	40	7.4	75	14.4		M6	419	4800	14.4	0.17	1.4
KC-5014	15-35	14	101	53	86	99.7	45	9.7	85	18.1		M8	620	3600	28	0.22	2.2
KC-5016	16-40	16	111	60	93	99.7	45	g.7	85	18.1		M8	791	3600	37	0.26	2.7
KC-5018	16-45	16	122	70	106	99.7	45	9.7	85	18.1		M8	g79	3000	56.3	0.36	3.8
KC-6018	20-56	20	142	85	127	123.5	56	11.5	105	22.8		M10	1810	2500	137.3	0.5	6.2
KC-6020	20-60	20	158	98	139	123.5	56	11.5	105	22.8		M10	2210	2500	210.2	0.6	7.8
KC-6022	20-71	20	168	110	151	123.5	56	11.5	117	22.8	1°	M10	2610	2500	295	0.7	10.4
KC-8018	20-80	20	190	110	169	141.2	63	15.2	129	29.3		M12	3920	2000	520	0.9	12.7
KC-8020	20-90	20	210	121	185	145.2	65	15.2	137	29.3		M12	4800	2000	812.4	1.1	16
KC-8022	20-100	20	226	140	202	157.2	71	15.2	137	29.3		M12	5640	1800	1110	1.2	20.2
KC-10020	25-110	25	281	160	233	178.8	80	18.8	153	35.8		M12	8400	1800	2440	1.8	33
KC-12018	35-125	35	307	170	256	202.7	90	22.7	181	45.4		M12	12700	1500	3940	3.2	47
KC-12022	35-140	35	357	210	304	222.7	100	22.7	181	45.4		M12	18300	1250	7810	4.4	72
KC-16018	63-160	53	375	228	340	254.1	112	30.1	240	58.5		M16	26400	1100	14530	7.2	108
KC-16022	80-200	70	440	279	405	310.1	140	30.1	245	58.5		M16	38100	1000	32220	9.9	187
KC-20018	82-205	75	465	289	425	437.5	200	37.5	285	71.6		M20	54100	800	50980	11.8	286
KC-20022	100-255	90	545	363	506	477.5	220	37.5	300	71.6		M20	77800	600	111100	15.8	440
KC-24022	120-310	110	650	448	607	650	302.5	45	340	87.8		M20	137000	600	310000	21.9	869
KC-24026	150-360	140	745	526	704	700	327.5	45	350	87.8		M20	186000	500	598500	28.1	1260

◆ GL型滚子链联轴器

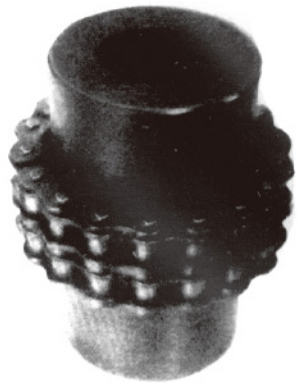

■ 结构特性：

- 双排滚子链采用GB1243.1-83《传动用短节矩精密滚子链》规定的链条。
- 轴孔键槽形式及尺寸符合GB/T3852-I997规定。
- 使用罩壳的结构及尺寸，根据需要选定。
- 标记符合GB/T3852-1997。
- 结构简单、装拆方便。反转时有空行程，不宜用于冲击载荷很大的逆向传动。

■ 标记示例：

有罩壳时，型号后加“F”

- GL3型滚子链联轴器，有罩壳
  主动端：J_1型孔，A型键槽，d_1=25，L=44
  从动端：J_1型孔，A型键槽，d_2=25，L=44
  联轴器：GL3F$J_1$25×44GB6069-2002
- GL7型滚子链联轴器
  主动端：J型孔，B型键，d_1=45，L=84
  从动端：Y型孔B型键，d_2=50，L=84

联轴器：GL7 $\frac{J_1B45\times84}{YB50\times84}$ GB/T6069-2002

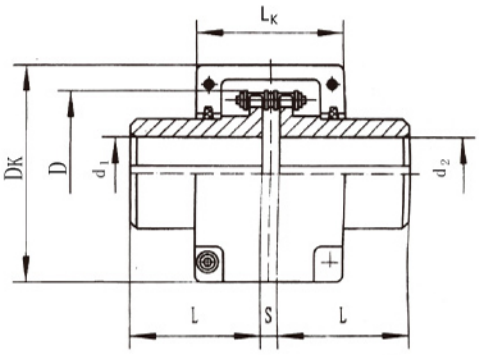

GL型滚子链联轴器

◇ GL型滚子链联轴器基本参数和主要尺寸(GB / T6069—2002)

型号	公称扭矩 N·m	许用转速 rpm		轴孔直径 d_1,d_2 mm	轴孔长度mm		链号	链条节距 P mm	齿数 Z	D	S	D_K (最大)	L_K (最大)	重量 kg	转动惯量 kg.m	许用补偿量		
		不装罩壳	安装罩壳		Y型	J_1型										径向 mm	轴向 mm	角向
					L					mm								
GL1	40	1400	4500	16	42	-	06B	9.525	14	51.06	4.9	70	70	0.40	0.00010	0.19	1.4	1°
				18	42	-												
				18	42	-												
				20	52	38												
GL2	63	1250	4500	19	42	-	06B	9.525	16	57.08	4.9	75	75	0.70	0.00020	0.19	1.4	1°
				20	52	38												
				22	52	38												
				24	52	38												
GL3	100	1000	4000	20	52	38	08B	12.7	14	68.88	6.7	85	80	1.1	0.00038	0.25	1.9	1°
				22	52	38												
				24	52	38												
				25	62	44												
GL4	160	1000	4000	24	52	-	08B	12.7	16	76.91	6.7	95	88	1.8	0.00086	0.25	1.9	1°
				25	62	44												
				28	62	44												
				30	82	60												
				32	82	60												
GL5	250	800	3150	28	62	-	10A	15.875	16	94.46	9.2	112	100	3.2	0.0025	0.32	2.3	1°
				30	82	60												
				32	82	60												
				35	82	60												
				38	82	60												
				40	112	84												

◇ GL型滚子链联轴器基本参数和主要尺寸(GB/T6069-2002)

型号	公称扭矩 N·m	许用转速 rpm		轴孔直径 d_1,d_2mm	轴孔长度 mm		链号	链条节距 P mm	齿数 Z	D	S	D_K (最大)	L_K (最大)	重量kg	转动惯量 kg.m	许用补偿量		
		不装罩壳	安装罩壳		Y型	J_1型				mm						径向 mm	轴向 mm	角向
					L													
GL6	400	630	2500	32	82	60	10A	15.875	20	116.57	9.2	140	105	5.0	0.0058	0.32	2.3	1°
				35	82	60												
				38	82	60												
				40	112	84												
				42	112	84												
				45	112	84												
				48	112	84												
				50	112	84												
GL7	400	630	2500	40	112	84	12A	19.05	18	127.78	10.9	150	122	7.4	0.012	0.38	2.8	1°
				42	112	84												
				45	112	84												
				48	112	84												
				50	112	84												
				55	112	84												
				60	142	107												
GL8	1000	500	2240	45	112	84	16A	25.40	16	154.33	14.3	180	135	11.1	0.025	0.50	3.8	1°
				48	112	84												
				50	112	84												
				55	112	84												
				60	142	107												
				65	142	107												
				70	142	107												
GL9	1600	500	2000	50	112	84	16A	25.40	20	186.50	14.3	215	145	20.0	0.061	0.50	3.8	1°
				55	112	84												
				60	142	107												
				65	142	107												
				70	142	107												
				75	142	107												
				80	172	132												
GL10	2500	315	1600	60	142	107	20A	31.75	18	213.02	17.8	245	165	26.1	0.079	0.63	4.7	1°
				65	142	107												
				70	142	107												
				75	142	107												
				80	172	132												
				85	172	132												
				90	172	132												
GL11	4000	250	1500	75	142	107	24A	38.1	16	213.49	21.5	270	195	39.2	0.188	0.76	5.7	1°
				80	172	132												
				85	172	132												
				90	172	132												
				95	172	132												
				100	212	167												
GL12	6300	250	1250	85	172	132	28A	44.45	16	270.08	24.9	310	205	59.4	0.380	0.88	6.6	1°
				90	172	132												
				95	172	132												
				100	212	167												
				110	212	167												
				120	212	167												
GL13	10000	200	1120	100	212	167	32A	50.8	18	340.80	28.6	380	230	86.5	0.860	1.0	7.6	1°
				110	212	167												
				120	212	167												
				125	212	167												
				130	252	202												
				140	252	202												
GL14	16000	200	1000	120	212	167	32A	50.8	22	405.22	28.6	450	250	150.8	2.06	1.0	7.6	1°
				125	212	167												
				130	252	202												
				140	252	202												
				150	252	202												
				160	302	242												
GL15	25000	200	900	140	252	202	40A	63.5	20	466.25	35.6	510	285	234.4	4.37	1.27	9.5	1°
				150	252	202												
				160	302	242												
				170	302	242												
				180	302	242												
				190	352	282												

注：表中联轴器重量，转动惯量是近似值。

◆ JS系列蛇形弹簧联轴器

■ 结构特点：

属于一种金属弹性变刚度联轴器，它靠蛇形弹簧片嵌入两半联轴节的齿槽内来传递扭矩，主要由两个半联轴节、两半外罩，两个密封圈及蛇形弹簧片组成。

● 工作原理与使用寿命

联轴器以蛇形弹簧片轴向嵌入两半联轴节的齿槽内，来实现主动轴与从动轴的联接。运转时，是靠原动端齿面对簧片的周向作用力带动从动端，来传递扭矩，如此在很大程度上避免了共振现象发生，且簧片在传递扭矩时所产生的弹性变形，使机械系统能获得较好的减振效果。其平均减振率达36%以上。蛇形弹簧片采用优质弹簧钢制造，经严格的加工、处理、具有良好的机械性能，使联轴器的使用寿命比非金属弹性元件联轴器大为增长。

● 传递效率高，起动安全

传动效率可达99．47%，其短时超载能力为额定扭矩的两倍，运行安全可靠。

● 结构简单，拆装方便

零件少，体积小，重量轻，蛇形弹簧一般由2件或3件及3件以上组成，使拆装、维修比其他联轴器尤为方便。

■ 联轴器的标记：

JS6型蛇形弹簧联轴器

主动端．J_1型轴孔，A型／键槽，d=50mm，L=76mm　从动端，J_1型轴孔，B型键槽，d=63mm，L=76mm

标记为 JS6联轴器 $\frac{J_1 50\times76}{J_1 B63\times76}$ JB／JB／T8896-2000

■ 结构型式、基本参数和主要尺寸：

● JS型——罩壳径向安装型(基本型)

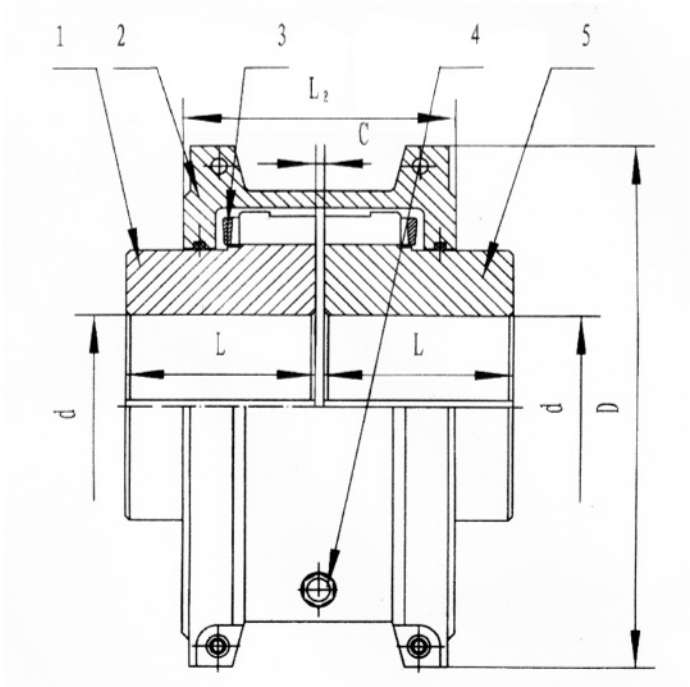

1、5—半联轴节　2—墨壳　3—蛇型弹簧　4—润滑孔

◇ JS型蛇形弹簧联轴器主要尺寸和参数(JB / T8869—2000)

型号	公称扭矩	许用转速	轴孔直径d	轴孔长度 L	L2	D	D1	间隙 C	重量	转动惯量 J	润滑油
	N·m	rpm	mm						kg	kgm^2	kg
JS1	45	4500	18,19,20,22,24,25,28	47	66	95	-	3	1.91	0.00141	0.0272
JS2	140		22,24,25,28,30,32,35		68	105			2.59	0.00223	0.0408
JS3	224		25,28,30,32,35,38,40,42	50	70	115			3.36	0.00327	0.0544
JS4	400		32,35,38,40,42,45,48,50	60	80	130			5.45	0.00727	0.068
JS5	630	4350	40,42,45,48,50,55,56	63	92	150			7.26	0.0119	0.0862
JS6	900	4125	48,50,55,56,60,63,65	76	95	160			10.44	0.0185	0.113
JS7	1800	3600	55,56,60,63,65,70,71,75,80	89	116	190			17.7	0.0451	0.172
JS8	3150		65,70,71,75,80,85,90,9S	98	122	210		5	25.42	0.0787	0.254
JS9	5600	2440	75,80,85,90,95,100,110	120	155	250			42.22	0.178	0.426
JS10	8000	2250	85,90,95,100,110,120	127	162	270			54.45	0.27	0.508
JS11	12500	2025	90,95,100,110,120,125,130,140	149	192	310		6	81.27	0.514	0.735
JS12	18000	1800	110,120,125,130,140,150,160,170	162	195	346			121	0.989	0.908
JS13	25000	1650	120,125,130,140,150,160,170,180,190,200	184	201	384			178	1.85	1.135
JS14	35500	1500	140,150,160,170,180,190,200	183	271	450	391		234.26	3.49	1.952
JS15	50000	1350	160,170,180,190,200,220,240	198	279	500	431		316.89	5.82	2.815
JS16	63000	1225	180,190,200,220,240,250,260,280	216	304	566	487		448.1	10.4	3.496
JS17	90000	1100	200,220,240,250,260,280,300	239	322	630	555		619.71	18.3	3.76
JS18	125000	1050	240,250,260,280,300,320	260	356	675	608		776.34	26.1	4.4
JS19	160000	900	280,300,320,340,360	280	355	756	660		1058.27	43.5	5.63
JS20	224000	820	300,320,340,360,380	305	432	845	751	13	1425.56	75.5	10.53
JS21	315000	730	320,340,360,380,400,420	325	490	920	822		1786.49	113	16.07
JS22	400000	680	340,360,380,400,420,440,450	345	546	1000	905		2268.64	175	24.06
JS23	500000	630	360,380,400,420,440,450,460,480	368	648	1087	-		2950.82	339	33.82
JS24	630000	580	400,420,440,450,460,	401	698	1180			3836.3	524	50.17
JS25	800000	540	420,440,450,460,480,500	432	762	1260			4686.19	711	67.24

◆ WS、WSD 型小型十字轴万向联轴器 （JB/T 5901-1991）

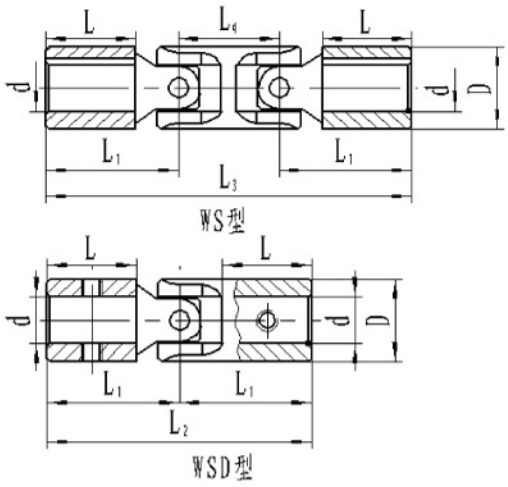

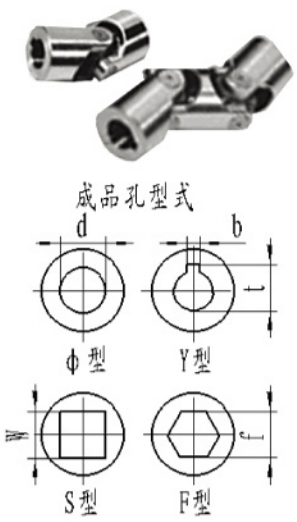

◆ 标记说明：

a ．联轴器型号： WSD - 单十字型； WS 一双十字型

b ．轴孔型式： Φ 一光圆柱孔，带锥销孔： Y — 带键圆柱孔，带紧钉。轴孔及键型与尺寸符合 GB / T3852 — 1997 规定。
S 一四方形孔，带紧钉； F — 六角型孔，带紧钉。

■ 标记示例： WS4 双十字轴万向联轴器。
主动端： Y 型轴孔， A 型键槽， d =1 6mm 从动端： S 型轴孔， W = 18mm 标记为： WS4 YAl6 / S18

■ 安装及选用：要保证旋转运动的等角速和主、从动轴之间保持同步转动，应选用双十字轴万向联轴器或两个单十字轴万向联轴器组合在一起，并满足以下三个条件：
a. 中间轴与主、从动轴间的夹角相等： b. 中间轴两端叉头的对称面在同一平面内；c. 中间轴与主从动轴三轴线在同一平面内 。

■ 安装单十字轴万向联轴器时，主、从动端角速度不等，主、从动轴之间不能保持同步转动，其不同步性随着夹角 β 而变。

◇ WS、WSD型小型十字轴万向联轴器的基本参数和主要尺寸

型号	公称转矩 N m	dmax	D	L	L 1	L 2	L 3	L 4	转动惯量 kg· m	
									WSD型	WS型
WS1 WSD1	11.2	10	16	22	30	60	80	20	0.05	0.07
WS2 WSD2	22.4	12	20	22	32	64	90	26	0.09	O.15
WS3 WSD3	45	14	25	27	40	80	112	32	0.15	0.22
WS4 WSD4	71	18	32	30	46	92	130	38	0.32	0.49
WS5 WSD5	140	22	40	38	58	116	164	48	0.59	0.91
WS6 WSD6	280	28	50	44	69	138	196	58	1.03	1.64
WS7 WSD7	560	35	60	60	91	182	252	70	2.31	3.38
WS8 WSD8	1120	42	75	84	122	244	336	92	4.41	6.63

注： 1. 表中联轴器重量，转动惯量是近似值。 2. 当轴线夹角 β≠ 0时，联轴器的许用转矩 [T] = Tncos β 。
3. 中间轴尺寸 L 1 可根据需要确定。

◆ WSP型可伸缩小型十字轴万向联轴器

◆ 结构特点：

■ 每节最大转动角度为 45°

■ 成品孔公差为 H7 ，另可根据要求开键槽，六角孔和四方孔

■ 安装长度L和X(行程)的计算：行程X≤(Lmax·2·L2 - B)/2Lmin≥(Lmax+2·L2+B)/2

最小尺寸 Lmin=L2 +B+X+L 2

◆ 标记示例

WSP 6GA —φ30—φ30—540/795

- 540/795：安装长度Lmin/Lmax
- φ30：从动端成品孔的类别及尺寸
- φ30：主动端成品孔的类别及尺寸
- 6GA：规格及型号

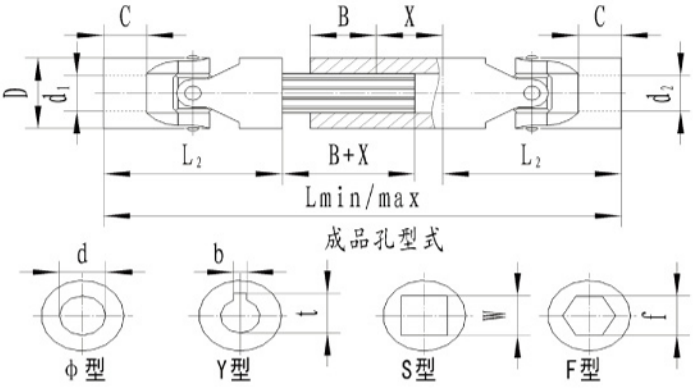

规格	尺寸 Lmin/ Lmax= 标准长度								
03	140 170	160 200	180 240	230 330					
04	160 190	180 225	200 270	220 300	250 355	280 420	300 450		
05	170 200	180 220	200 260	220 300	250 350	280 420	300 450	350 550	400 650
1	190 220	210 250	240 320	250 350	275 390	300 430	380 490	400 630	
2	230 280	250 320	270 370	290 400	300 415	400 620	500 820		
3	250 300	270 340	290 380	320 440	380 560	420 640	500 800		
4	250 280	270 320	290 350	330 430	350 470	470 710			
5	295 345	310 375	350 450	380 500	420 590	460 660	500 745		
6	330 380	350 420	370 455	400 510	450 620	500 720	540 795		

型号及规格	d1 ,d2 (H7)	D	L2	C	Lmin / max	B	b (js 9)	t	W (H8)	f (H8)	花键槽
WSP-03GA	10	22	48	12	根据用户要求决定Lmin / max	30	3	11.4	10	10	11×14-Z6
WSP-04GA	12	25	56	13		40	4	13.8	12	12	13×16-Z6
WSP-05GA	14	28	60	13		40	5	16.3	14	14	13×16-Z6
WSP—1GA	16	32	68	16		40	5	18.3	16	16	16×20-Z6
WSP-2GA	18	36	74	17		40	6	20.8	18	18	18×22-Z6
WSP-3GA	20	42	82	18	根据用户要求决定Lmin / max	45	6	22.8	20	20	21×25-Z6
WSP-4GA	22	45	95	22		50	6	24.8	22	22	23×28-Z6
WSP-5GA	25	50	108	26		50	8	28.3	25	25	26×32-Z6
WSP-6GA	30	58	122	29		60	8	33.3	30	30	32×38-Z8
WSP-7GA	35	70	140	35		70	10	38.3	35	-	36×42-Z8
WSP-8GA	40	80	160	40		80	12	43.3	40	-	42×48-Z8
WSP-9GA	50	95	190	50		90	14	53.8	50	-	46×54-Z8

◆ SWC BH 型（标准伸缩焊接型）整体叉头十字轴式万向联轴器 (JB/T 5513-1991)

◆ 标记示例 ：

SWC 350 BH 型标准伸缩焊接式

万向联轴器，长度 L=1410mm

SWC 350 BH × 1410 联轴器 JB/T 5513-91

注： 1. Tf - 在变负荷下按疲劳强度所允许的转矩。

2. Lmin - 缩短后的最小长度。

3. L- 安装长度，按需要确定。

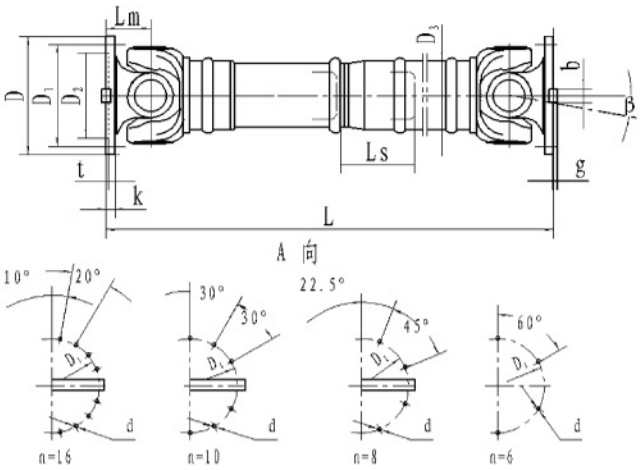

◇ SWC BH 型（标准伸缩焊接型）整体叉头十字轴式万向联轴器 基本参数和主要尺寸 (JB/T 5513-1991)

型 号	回转直径 D mm	额定转矩 Tn KN m	疲劳转矩 Tf KN m	轴线转角 β (0)	伸缩量 LS mm	Lmin	尺 寸 (mm)									转动惯量 kg· m²		质量 kg	
							D1 js11	D2 H7	D3	Lm	n-d	k	t	b h9	g	Lmin	增长 100mm	Lmin	增长 100mm
SWC58BH	58	0.15	0.075	≤ 22	35	325	47	30	38	35	4-5	3.5	1.5	-	-	-	-	2.2	-
SWC65BH	65	0.25	0.125	≤ 22	40	360	52	35	42	40	4-6	4.5	1.7	-	-	-	-	3.0	-
SWC75BH	75	0.40	0.20	≤ 22	40	395	62	42	50	45	6-6	5.5	2.0	-	-	-	-	5.0	-
SWC90BH	90	0.75	0.375	≤ 22	45	435	74.5	47	54	50	4-8	6.0	2.5	-	-	-	-	6.6	-
SWC100BH	100	1.25	0.63	≤ 25	55	390	84	57	60	55	6-9	7	2.5	-	-	0.0044	0.00019	6.1	0.35
SWC120BH	120	2.5	1.25	≤ 25	80	485	102	75	70	65	8-11	8	2.5	-	-	0.0109	0.00044	10.8	0.55
SWC150BH	150	5	2.5	≤ 25	80	590	130	90	89	80	8-13	10	3.0	-	-	0.0423	0.00157	24.5	0.85
SWC180BH	180	12.5	6.3	≤ 15	100	810	155	105	114	110	8-17	17	5.0	-	-	0.1750	0.0070	70	2.8
SWC225BH	225	40	20	≤ 15	140	920	196	135	152	120	8-17	20	5.0	32	9.0	0.5380	0.0234	122	4.9
SWC250BH	250	63	31.5	≤ 15	140	1035	218	150	168	140	8-19	25	6.0	40	12.5	0.9660	0.0277	172	5.3
SWC285BH	285	90	45	≤ 15	140	1190	245	170	194	160	8-2l	27	7.0	40	15.0	2.0110	0.0510	263	6.3
SWC315BH	315	125	63	≤ 15	140	1315	280	185	219	180	10-23	32	8.0	40	15.0	3.6050	0.0795	382	8.0
SWC350BH	350	180	90	≤ 15	150	1410	310	210	267	194	10-23	35	8.0	50	16.0	7.0530	0.2219	582	15.0
SWC390BH	390	250	125	≤ 15	170	1590	345	235	267	215	10-25	40	8.0	70	18.0	12.164	0.2219	738	15.0
SWC440BH	440	355	180	≤ 15	190	1875	390	255	325	260	16-28	42	10	80	20.0	21.420	0.4744	1190	21.7
SWC490BH	490	500	250	≤ 15	190	1985	435	275	325	270	16-31	47	12	90	22.5	32.860	0.4744	1452	21.7
SWC550BH	550	710	355	≤ 15	240	2300	492	320	426	305	16-31	50	12	100	22.5	68.920	l.3570	2380	34

◆ SWC BF 型（标准伸缩焊接型）整体叉头十字轴式万向联轴器 (JB/T 5513-1991)

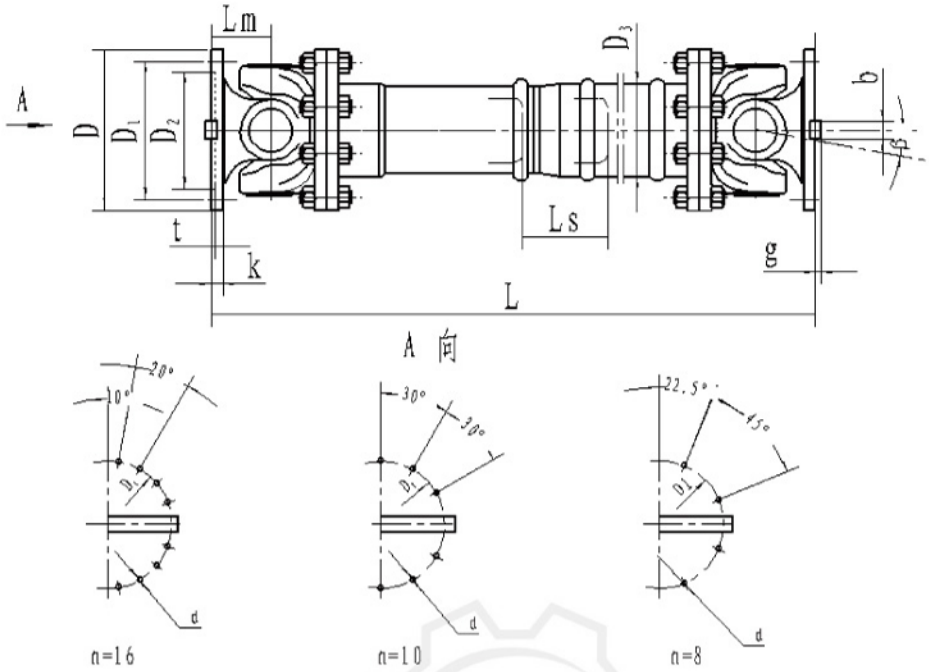

◇ SWC BF型（标准伸缩焊接型）整体叉头十字轴式万向联轴器 基本参数和主要尺寸(JB/T 5513-1991)

型号	回转直径 D mm	额定转矩 Tn KN·m	疲劳转矩 Tf kN m	轴线折角 B (°)	伸缩量 Ls mm	Lmin	尺寸 mm									转动惯量 kg· m²		质量 kg	
							D1 js11	D2 H7	D3	L	n-d	k	t	b h9	g	Lmin	增长 100mm	Lmin	增长 100mm
SWC180BF	180	12.5	6.3	≤ 15	100	810	155	105	114	110	8-17	17	5	-	-	0.267	0.0070	80	2.8
SWC225BF	225	40	20	≤ 15	140	920	196	135	152	120	8-17	20	5	32	9.0	0.788	0.0234	138	4.9
SWC250BF	250	63	31.5	≤ 15	140	1035	218	150	168	140	8-19	25	6	40	12.5	1.445	0.0277	196	5.3
SWC285BF	285	90	45	≤ 15	140	1190	245	170	194	160	8-21	27	7	40	15.0	2.873	0.0510	295	6.3
SWC315BF	315	125	63	≤ 15	140	1315	280	185	219	180	10-23	32	8	40	15.0	5.094	0.0795	428	8.0
SWC350BF	350	180	90	≤ 15	150	1410	310	210	267	194	10-23	35	8	50	16.0	9.195	0.2219	932	15.0
SWC390BF	390	250	125	≤ 15	170	1590	345	235	267	215	10-25	40	8	70	18.0	16.62	0.2219	817	15.0
SWC440BF	440	355	180	≤ 15	190	1875	390	255	325	260	16-28	42	10	80	20.0	28.24	0.4744	1290	21.7
SWC490BF	490	500	250	≤ 15	190	1985	435	275	325	270	16-31	47	12	90	22.5	46.33	0.4744	1631	21.7
SWC550BF	550	710	355	≤ 15	240	2300	492	320	426	305	16-31	50	12	100	22.5	86.98	1.3570	2567	34.0
SWC620BF	620	1000	500	≤ 15	240	2500	555	380	426	340	16-38	55	12	100	25.0	147.50	1.3570	3267	34.0

注：1. Tf - 在变负荷下按疲劳强度所允许的转矩。 2. Lmin - 缩短后的最小长度。 3. L- 安装长度，按需要确定

◆ SWC DH 型（短伸缩焊接型）整体叉头十字轴式万向联轴器 （JB/T 5513-1991）

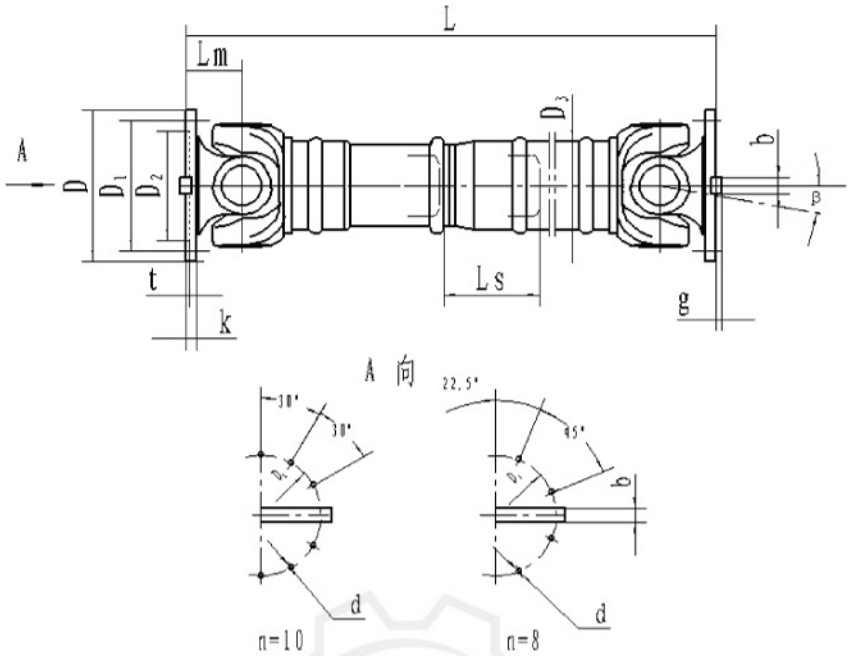

◇ SWC DH 型（短伸缩焊接型）整体叉头十字轴式万向联轴器基本参数和主要尺寸（JB/T 5513-1991）

型号	回转直径 D mm	额定转矩 Tn kN·m	疲劳转矩 Tf kN m	轴线折角 β (0)	伸缩量 Ls mm	尺寸 mm Lmin	D1 js11	D2 H7	D3	Lm	n-d	k	t	b h9	g	转动惯量 ks·m² Lmin	增长 100mm	质量 kg Lmin	增长 100mm
SWC180DH1	180	12.5	6.3	≤ 15	75	650	155	105	114	110	8-17	17	5	-	-	0.165	0.0070	58	2.8
SWC180DH2					55	600										0.162		56	
SWC180DH3					40	550										0.160		52	
SWC225DH1	225	40	20	≤ 15	85	710	196	135	152	120	8-17	20	5	32	9.0	0.415	0.0234	95	4.9
SWC225DH2					70	640										0.397		92	
SWC250DH1	250	63	31.5	≤ 15	100	795	218	150	168	140	8-19	25	6	40	12.5	0.900	0.0277	148	5.3
SWC250DH2					70	735										0.885		136	
SWC285DH1	285	90	45	≤ 15	120	950	245	170	194	160	8-21	27	7	40	15.0	1.826	0.0510	229	6.3
SWC285DH2					80	880										1.801		221	
SWC315DH1	315	125	63	≤ 15	130	1070	280	185	219	180	10-23	32	8	40	15.0	3.331	0.0795	346	8.0
SWC315DH2					90	980										3.163		334	
SWC350DH1	350	180	90	≤ 15	140	1170	310	210	267	194	10-23	35	8	50	16.0	6.215	0.2219	508	15.0
SWC350DH2					90	1070										5.824		485	
SWC390DH1	390	250	125	≤ 15	150	1300	345	235	267	215	10-25	40	8	70	18.0	11.125	0.2219	655	15.0
SWC390DH2					90	1200										10.763		600	

注： 1. Tf - 在变负荷下按疲劳强度所允许的转矩。 2 . Lmin - 缩短后的最小长度。 3. L - 安装长度，按需要确定。

◆ SWC CH型（长伸缩焊接型）整体叉头十字轴式万向联轴器（JB/T5513-1991）

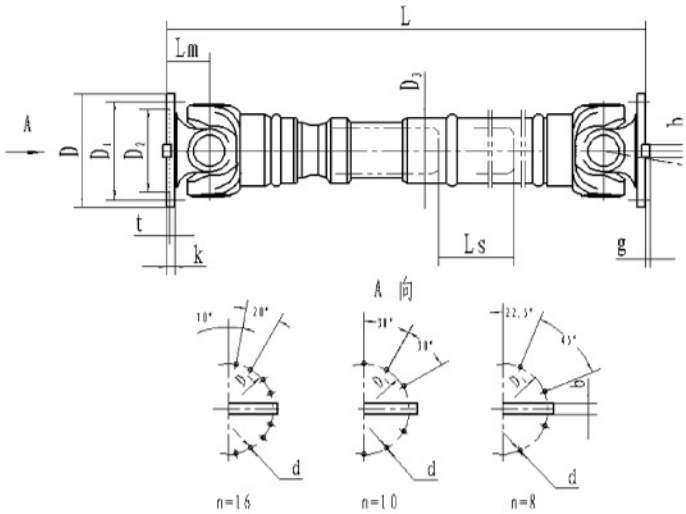

◇ SWC CH型（长伸缩焊接型）整体叉头十字轴式万向联轴器基本参数和主要尺寸（JB/T5513-1991）

型号	回转直径 D mm	额定转矩 Tn kN m	疲劳转矩 Tf kN m	轴线折角 β (0)	伸缩量 Ls (mm)	尺寸(mm) Lmin	D1 js11	D2 H7	D3	Lm	n-d	k	t	b h9	g	转动惯量 (kg·m²) Lmin	增长 100mm	质量(kg) Lmin	增长 100mm
SWC180CH1	180	12.5	6.3	≤ 15	200	925	155	105	114	110	8-17	17	5	-	-	0.181	0.0070	74	2.8
SWC180CH2					700	1425										O.216		104	
SWC225CH1	225	40	20	≤ 15	220	1020	196	135	152	120	8-17	20	5	32	9	0.561	0 . 0234	132	4.9
SWC225CH2					700	1500										0.674		182	
SWC250CH1	250	63	31.5	≤ 15	300	1215	218	150	168	140	8-19	25	6	40	12.5	1.016	0 . 0277	190	5.3
SWC250CH2					700	1615										1.127		235	
SWC285CH1	285	90	45	≤ 15	400	1475	245	170	194	160	8-21	27	7	40	15	2.156	0 . 0510	300	6.3
SWC285CH2					800	1875										2.360		358	
SWC315CH1	315	125	63	≤ 15	400	1600	280	185	219	180	10-23	32	8	40	15	3.812	0 . 0795	434	8.0
SWC315CH2					800	2000										4.150		514	
SWC350CH1	350	180	90	≤ 15	400	1715	310	210	267	194	10-23	35	8	50	16	7.663	0 . 2219	672	15.0
SWC350CH2					800	2115										8.551		823	
SWC390CH1	390	250	125	≤ 15	400	1845	345	235	267	215	10-25	40	8	70	18	12.730	0 . 2219	817	15.0
SWC390CH2					800	2245										13.617		964	
SWC440CH1	440	355	180	≤ 15	400	2110	390	255	325	260	16-28	42	10	80	20	22.540	0.4744	1312	21.7
SWC440CH2					800	2510										24.430		1537	
SWC490CH1	490	500	250	≤ 15	400	222O	435	275	325	270	16-3I	47	12	90	22.5	33.970	0.4744	1554	21.7
SWC490CH2					800	2620										35.870		1779	
SWC550CH1	550	710	355	≤ 15	500	2585	492	320	426	305	16-31	50	12	100	22.5	72.790	1.3570	2585	34
SWC550CH2					1000	3085										79.570		3045	

◆ SWC WH 型(无伸缩焊接型)整体叉头十字轴式万向联轴器（JB/T5513-1991）

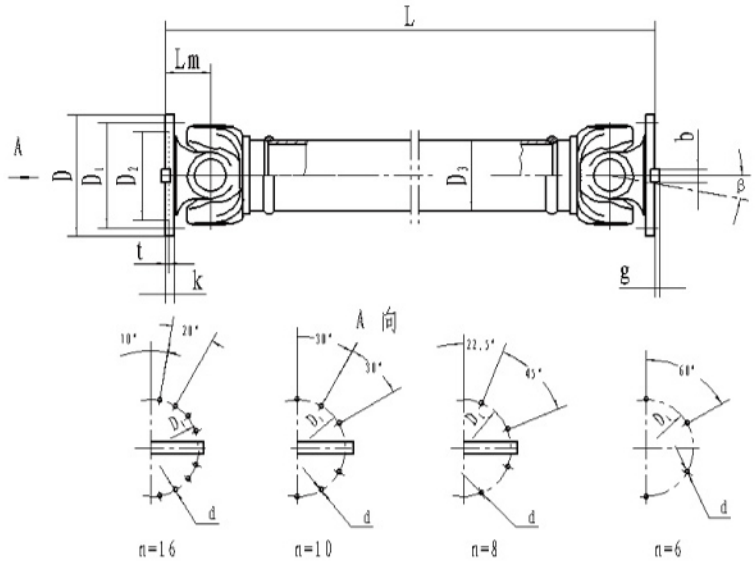

◇ SWC WH 型(无伸缩焊接型)整体叉头十字轴式万向联轴器基本参数和主要尺寸（JB/T5513-1991）

型号	回转直径 D mm	额定转矩 Tn kN·m	疲劳转矩 Tf kN·m	轴线折角 β（0）	尺寸 mm										转动惯量 kg.m²		质量 kg	
					Lmin	D1 js11	D2 H7	D3	Lm	n-d	k	t	B h9	9	Lmin	增长 100mm	Lmin	增长 100mm
SWC100WH	100	1.25	0.63	≤ 25	243	84	57	60	55	6-9	7	2.5	-	-	0.0039	0.00019	4.5	0.35
SWC120WH	120	2.5	1.25	≤ 25	307	102	75	70	65	8-11	8	2.5	-	-	0.0096	0.00044	7.7	0.55
SWC150WH	150	5	2.5	≤ 25	350	130	90	89	80	8-13	10	3	-	-	0.0371	0.00157	18	0.85
SWC180WH	180	12.5	6.3	≤ 15	480	155	105	114	110	8-17	17	5	-	-	0.1500	0.00700	48	2.8
SWC225WH	225	40	20	≤ 15	520	196	135	152	120	8-17	20	5	32	9.0	0.3650	0.0234	78	4.9
SWC250WH	250	63	31.5	≤ 15	620	218	150	168	140	8-19	25	6	40	12.5	0.8470	0.0277	124	5.3
SWC285WH	285	90	45	≤ 15	720	245	170	194	160	8-21	27	7	40	15.0	1.7560	0.0510	185	6.3
SWC315WH	315	125	63	≤ 15	805	280	185	219	180	10-23	32	8	40	15.0	2.8930	0.0795	262	8.0
SWC350WH	350	180	90	≤ 15	875	310	210	267	194	10-23	35	8	50	16.0	5.0130	0.2219	374	15.0
SWC390WH	390	250	125	≤ 15	955	345	235	267	215	10-25	40	8	70	18.0	8.4060	0.2219	506	15.0
SWC440WH	440	355	180	≤ 15	1155	390	255	325	260	16-28	42	10	80	20.0	15.790	0.4744	790	21.7
SWC490WH	490	500	250	≤ 15	1205	435	275	325	270	16-31	47	12	90	22.5	26.540	0.4744	1014	21.7
SWC550WH	550	710	355	≤ 15	1355	492	320	426	305	16-31	50	12	100	22.5	48.320	1.3570	1526	34.0

◆ SWC WF 型(无伸缩法兰型)整体叉头十字轴式万向联轴器 (JB/T 5513-1991)

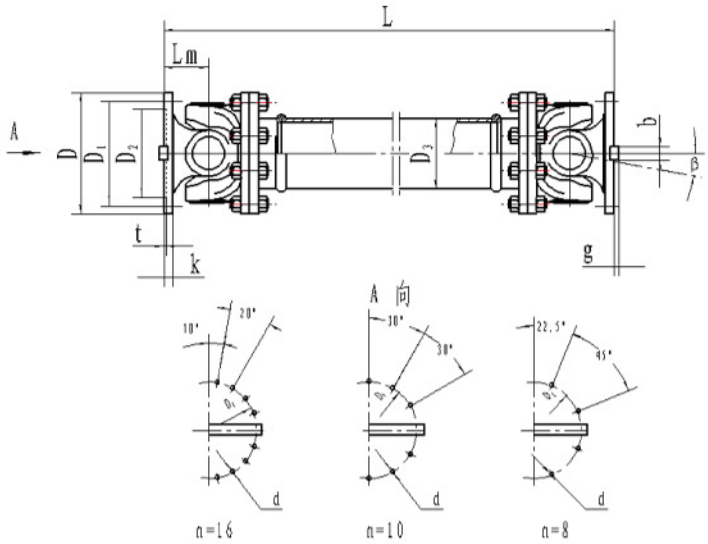

◆ 标记示例 ：

SWC 490 WF 型无伸缩法兰式万向联轴器，长度 L=13600mm SWC490WF13600 联轴器 JB/T 5513-1991

◇ SWC WF 型(无伸缩法兰型)整体叉头十字轴式万向联轴器基本参数和主要尺寸 (JB/T 5513-1991)

型号	回转直径 D mm	额定转矩 Tn kN·m	疲劳转矩 Tf kN·m	轴线折角 β (0)	尺寸 mm										转动惯量 kg·m²		质量 ks	
					Lmin	D1 js11	D2 H7	D3	Lm	n-d	k	t	b h9	g	Lmin	增长 100mm	Lmin	增长 100mm
SWC180WF	180	12.5	6.3	≤15	560	155	105	114	110	8-17	17	5	-	-	0.248	0.0070	58	2.8
SWC225WF	225	40	20	≤15	610	196	135	152	120	8-17	20	5	32	9.0	0.636	0.0234	93	4.9
SWC250WF	250	63	31.5	≤15	715	218	150	168	140	8-19	25	6	40	12.5	1.352	0.0277	143	5.3
SWC285WF	285	90	45	≤15	810	245	170	194	160	8-21	27	7	40	15.0	2.664	0.0510	220	6.3
SWC315WF	315	125	63	≤15	915	280	185	219	180	10-23	32	8	40	15.0	4.469	0.0795	300	8.0
SWC350WF	350	180	90	≤15	980	310	210	267	194	10-23	35	8	50	16.0	7.388	0.2219	412	15.0
SWC390WF	390	250	125	≤15	1100	345	235	267	215	10-25	40	8	70	18.0	13.184	0.2219	588	15.0
SWC440WF	440	355	180	≤15	1290	390	255	325	260	16-28	42	10	80	20.0	23.250	0.4744	880	21.7
SWC490WF	490	500	250	≤15	1360	435	275	325	270	16-31	47	12	90	22.5	40.750	0.4744	1173	21.7
SWC550WF	550	710	355	≤15	1510	492	320	426	305	16-31	50	12	100	22.5	68.480	1.3570	1663	34
SWC620WF	620	1000	500	≤15	1690	555	380	426	340	10-38	55	12	100	25.0	127.530	1.3570	2332	34

注： 1. Tf- 在变负荷下按疲劳强度所允许的转矩。 2. L- 安装长度，按需要确定

◆ SWC WD 型(无伸缩短型)整体叉头十字轴式万向联轴器 (JB/T 5513 — 1991)

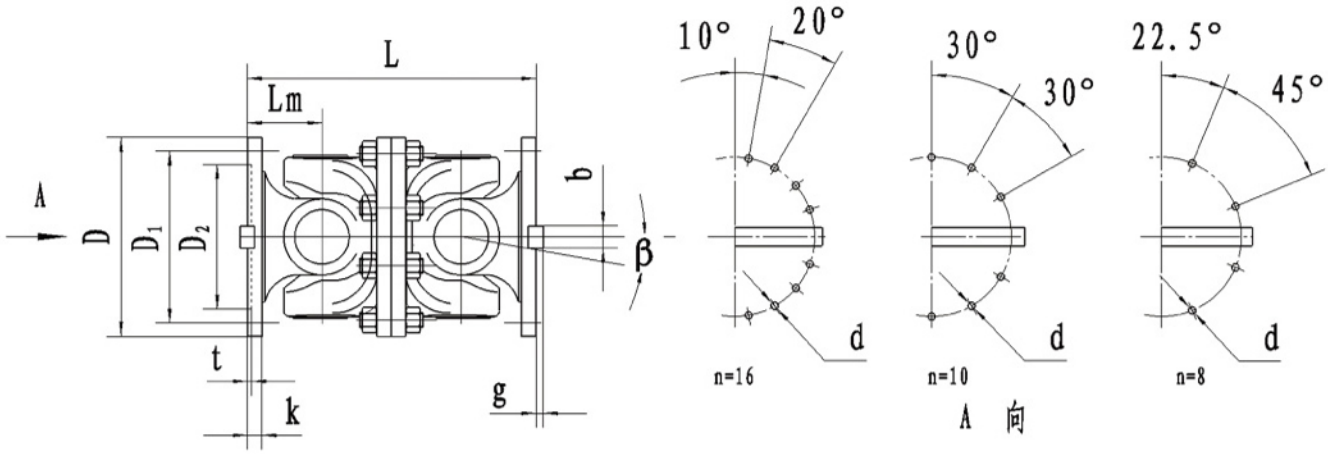

◆ 标记示例：

SW390WD型无伸缩短万向联轴器SWC390WD联轴器JB/T5513-1991

◇ SWC WD 型(无伸缩短型)整体叉头十字轴式万向联轴器基本参数和主要尺寸 (JB/T 5513 - 1991)

型号	回转直径 D mm	额定转矩 Tn kN· m	疲劳转矩 Tf kN· m	轴线折角 β (0)	尺寸 (mm) L	D1 js11	D2 H7	Lm	n-d	k	t	b h9	g	转动惯量 kg· m²	质量 kg
SWC180WD	180	12.5	6.3	≤ 15	440	155	105	110	8-17	17	5	-	-	0.145	52
SWC225WD	225	40	20	≤ 15	480	196	135	120	8-17	20	5	32	9.0	0.355	82
SWC250WD	250	63	31.5	≤ 15	560	218	150	140	8-19	25	6	40	12.5	0.831	127
SWC285WD	285	90	45	≤ 15	640	245	170	160	8-21	27	7	40	15.0	1.715	189
SWC315WD	315	125	63	≤ 15	720	280	185	180	10-23	32	8	40	15.0	2.280	270
SWC350WD	350	180	90	≤ 15	776	310	210	194	10-23	35	8	50	16.0	4.971	370
SWC390WD	390	250	125	≤ 15	860	345	235	215	10-25	40	8	70	18.0	8.229	524
SWC440WD	440	355	180	≤ 15	1040	390	255	260	16-28	42	10	80	20.0	15.32	798
SWC490WD	490	500	250	≤ 15	1080	435	275	270	16-31	47	12	90	22.5	25.74	1055
SWC550WD	550	710	355	≤ 15	1220	492	320	305	16-31	50	12	100	22.5	46.78	1524
SWC620WD	620	1000	500	≤ 15	1360	555	380	340	10-38	55	12	100	25.0	83.76	2120

注：Tf-在变负荷下按疲劳强度所允许的转矩。

◆ SWC 大规格 BF 型（标准伸缩法兰型）整体叉头十字轴式万向联轴器 (JB/T 5513-1991)

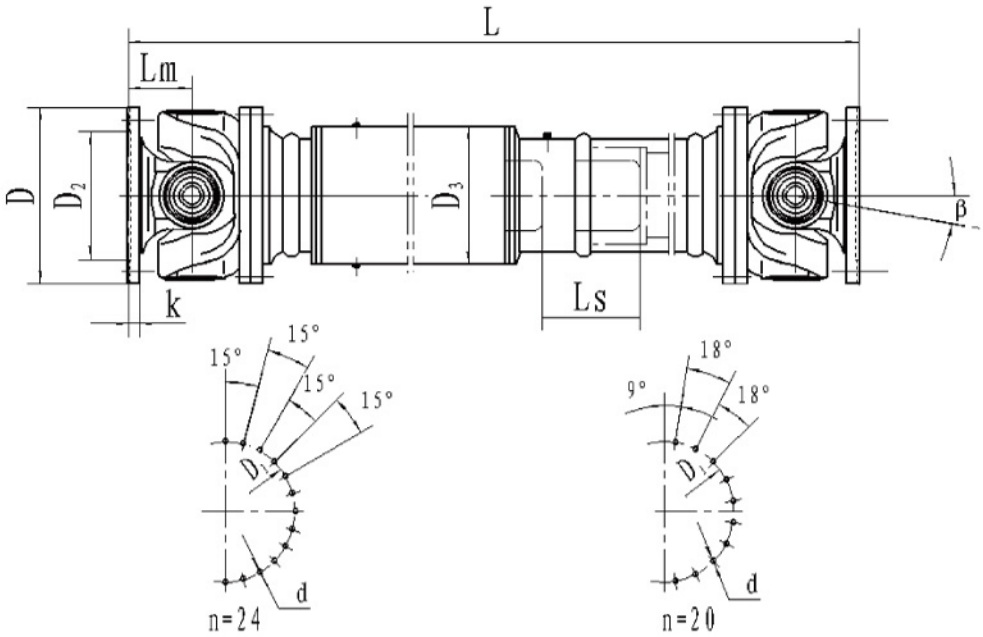

◇ SWC 大规格 BF 型标准伸缩法兰型整体叉头十字轴式万向联轴器基本参数和尺寸 (JB/T 5513-1991)

型号	回转直径 D mm	额定转矩 Tn kN·m	疲劳转矩 Tf kN·m	轴线折角 β ≤	伸缩量 Ls mm	尺寸 mm							
						Lmin	D1 js11	D2	D3	Lm β=5°	Lm β=10°	n-d	k
SWC680BF	680	1400	710	5° 10°	250	3230	635	550	508	335	360	24-25	55
SWC780BF	780	2500	1250		250	3620	725	640	630	370	405	24-31	62
SWC840BF	840	3150	1600		250	3840	775	710	660	425	480	24-38	70
SWC920BF	920	4000	2000		300	4570	855	760	750	460	480	24-38	80
SWC1000BF	1000	5000	2500		300	4790	915	840	790	515	535	20-50	90
SWC1100BF	1100	6310	3150		300	5030	1012	920	850	570	600	20-50	100
SWC1200BF	1200	8000	4000		300	5280	1100	1000	900	620	660	20-58	110

注：1.Tf-在交变负荷下按疲劳强度所允许的转矩.。
2.Lmin-缩短后的最小长度。
3.L-安装长度,按需要确定。

◆ SWC大规格 WF型（无伸缩法兰型）整体叉头十字轴式万向联轴器 (JB/T 5513 - 1991)

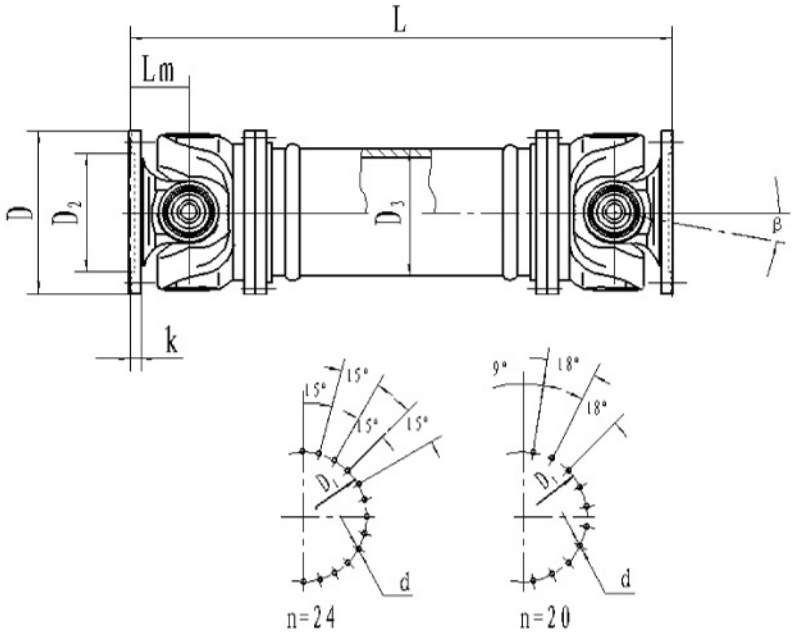

◇ SWC大规格 WF型（无伸缩法兰型）整体叉头十字轴式万向联轴器基本参数和尺寸 (JB/T 5513-1991)

型号	回转直径 D (mm)	额定转矩 Tn (kN · m)	疲劳转矩 Tf (kN · m)	轴线折角 β ≤	尺寸 (mm)								
					Lmin		D1 (js11)	D2	D3	Lm		n—d	k
					β =5°	β =10°				β =5°	β =10°		
SWC680WF	680	1400	710	5° 10°	1840	1940	635	550	508	335	360	24-25	55
SWC780BF	780	2500	1250		1980	2120	725	640	630	370	405	24-31	62
SWC840BF	840	3150	1600		2200	2420	775	710	660	425	480	24-38	70
SWC920BF	920	4000	2000		2340	2420	855	760	750	460	480	24-38	80
SWC1000BF	1000	5000	2500		2560	2640	915	840	790	515	535	20-50	90
SWC1100BF	1100	6310	3150		2880	3200	1015	920	850	570	600	20-50	100
SWC1200BF	1200	8000	4000		3080	3240	1100	1000	900	620	660	20-58	110

◆ SWC 大规格WD型（无伸缩短型）整体叉头十字轴式万向联轴器 (JB/T 5513—1991)

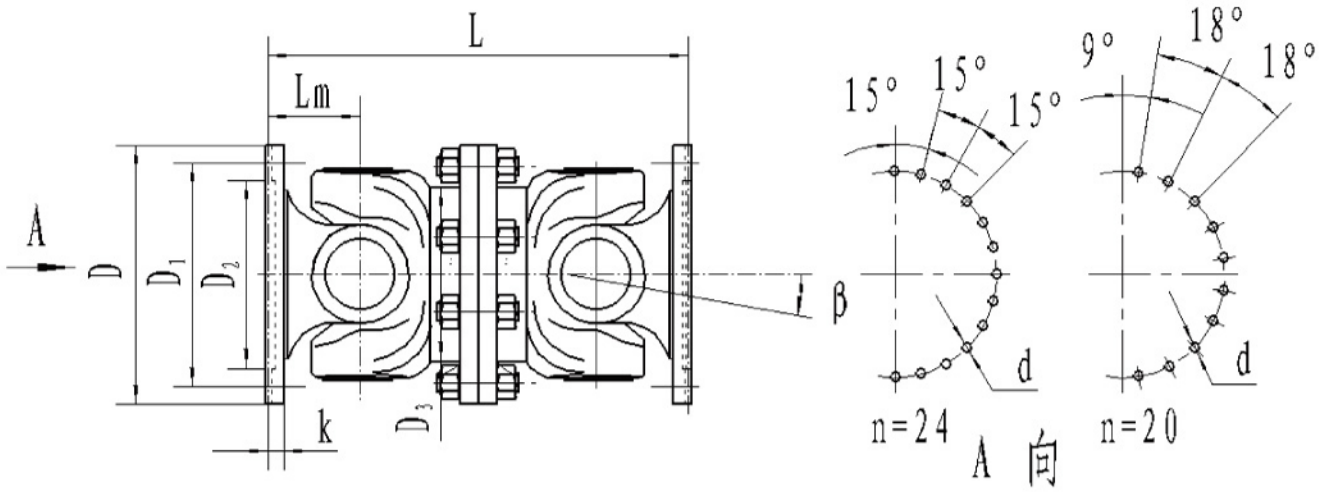

◇ SWC大规格WD型（无伸缩短型）整体叉头十字轴式万向联轴器基本参数和尺寸（JB/T 5513-1991）

型号	回转直径 D (mm)	额定转矩 Tn (kN · m)	疲劳转矩 Tf (kN · m)	轴线折角 β ≤	尺寸 (mm)								
					L		D1 (js11)	D2	D3	Lm		n - d	k
					β =5°	β =10°				β =5°	β =10°		
SWC680WD	680	1400	710	5° 10°	1340	1440	635	550	508	335	360	24-25	55
SWC780WD	780	2500	1250		1480	1620	725	640	630	370	405	24-31	62
SWC840WD	840	3150	1600		1700	1920	775	710	660	425	480	24-38	70
SWC920WD	920	4000	2000		1840	1920	855	760	750	460	480	24-38	80
SWC1000WD	1000	5000	2500		2060	2140	915	840	790	515	535	20-50	90
SWC1100WD	1100	6310	3150		2280	2400	1015	920	850	570	600	20-50	100
SWC1200WD	1200	8000	4000		2480	2640	1100	1000	900	620	660	20-58	110

注：Tf-在交变负荷下按疲劳强度所允许的转矩。

◆ SWP A型（有伸缩长型）剖分轴承座十字轴式万向联轴器(JB/T3241-1991)

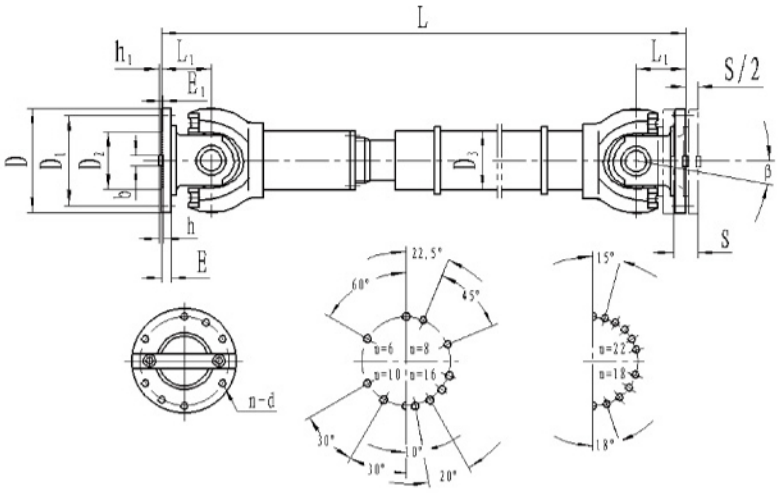

◆标记示例:
回转直径D=350mm,安装长度L=1380mm,A型万向联轴器:
SWP350A×1380联轴器JB3241-91

◇ SWP A型（有伸缩长型）剖分轴承座十字轴式万向联轴器基本参数和尺寸 (JB/T 5513-1991)

型 号	回转直径 D mm	额定转矩 Tn kN m	疲劳转矩 Tf kN m	轴线折角 β (0)	伸缩量 S (mm)	尺寸(mm) Lmin	D1 js11	D2 H7	D3	E	E1	b×h	h1	L1	n-d	转动惯量 I kg· m² Lmin	增长100	质量 m kg Lmin	增长100
SWP160A	160	16	8	≤ 10	50	660	140	95	114	15	4	20× 12	6	85	6-13	0.13	0.0059	47	2.1
SWP180A	180	20	10	≤ 10	60	752	155	105	121	15	4	24× 14	7	95	6-15	0.22	0.0072	60	2.3
SWP200A	200	31.5	16	≤ 10	70	823	175	125	127	17	5	28× 16	8	110	8-15	0.37	0.0114	81	3.4
SWP225A	225	40	20	≤ 10	76	933	196	135	152	20	5	32× 18	9	130	8-17	0.63	0.0290	109	6.6
SWP250A	250	63	31.5	≤ 10	80	978	218	150	168	25	5	40× 25	12.5	135	8-19	1.02	0.0407	147	7.3
SWP285A	285	90	45	≤ 10	100	1133	245	170	194	27	7	40× 30	15	150	8-21	2.17	0.0702	241	9.4
SWP315A	315	140	63	≤ 10	110	1250	280	185	219	32	7	40× 30	15	170	10-23	3.86	0.1144	322	12.0
SWP350A	350	180	90	≤ 10	120	1380	310	210	245	35	8	50× 32	16	185	10-23	6.66	0.1663	428	13.6
SWP390A	390	250	112	≤ l0	120	1495	345	235	273	40	8	70× 36	18	205	10-25	11.53	0.2695	566	18.0
SWP435A	435	355	160	≤ 10	150	1710	385	255	299	42	10	80× 40	20	235	16-28	21.81	0.3645	932	20.0
SWP480A	480	450	224	≤ 10	170	1910	425	275	351	47	12	90× 45	22.5	265	16-31	38.04	0.7028	1294	28.0
SWP550A	550	710	315	≤ 10	190	2135	492	320	402	50	12	l00× 45	22.5	290	16-31	61.28	1.1842	1744	35.7
SWP600A	600	1000	500	≤ 10	210	2580	544	380	450	55	15	90× 55	27.5	360	22-34	98.63	1.7159	2330	40.5
SWP640A	640	1250	630	≤ 10	230	2685	575	385	480	60	15	100× 60	30	385	18-38	167.67	2.3080	3153	48.3

◆ SWP B型（有伸缩短型）剖分轴承座十字轴式万向联轴器(JB/T3241-1991)

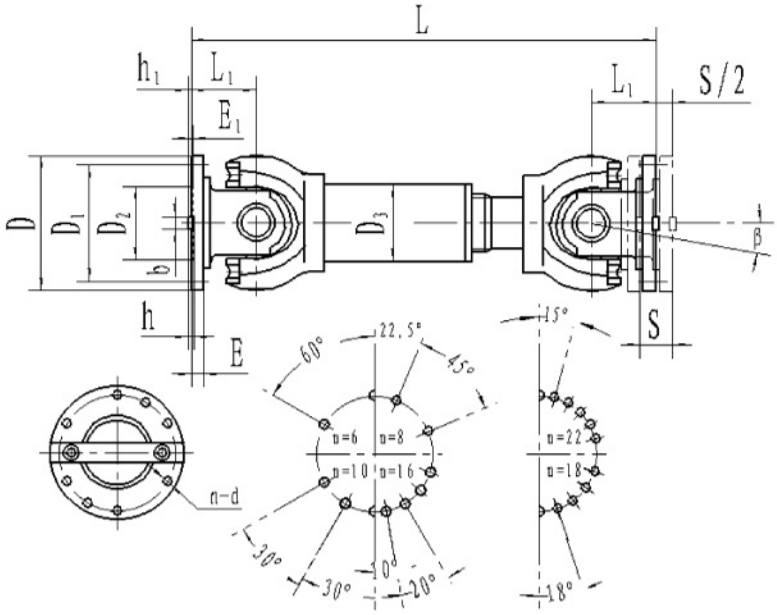

◆标记示例:
回转直径D=390mm,安装长度L=1310mm,B型万向联轴器:SWP390B×1310联轴器JB/T3241-1991

◇ SWP B型（有伸缩短型）剖分轴承座十字轴式万向联轴器基本参数和尺寸（JB/T 5513-1991）

型号	回转直径 D mm	额定转矩 Tn kN·m	疲劳转矩 Tf kN·m	轴线折角 β (0)	伸缩量 S mm	尺寸(mm)										转动惯量 I kg·m²	质量 m kg
						Lmin	D1 js11	D2 H7	D3	E	E1	b× h	h1	L1	N- d		
SWP160B	160	16	8	≤ 10	50	585	140	95	114	15	4	20× 12	6	85	6-13	0.14	44
SWP180B	180	20	10	≤ 10	60	640	155	105	121	15	4	24× 14	7	95	6-15	0.23	54
SWP200B	200	31.5	16	≤ 10	70	730	175	125	127	17	5	28× 16	8	110	8-15	0.36	75
SWP225B	225	40	20	≤ 10	76	830	196	135	152	20	5	32× 18	9	130	8-17	0.61	108
SWP250B	250	63	31.5	≤ 10	80	860	218	150	168	25	5	40× 25	12.5	135	8-19	0.98	138
SWP285B	285	90	45	≤ 10	100	1000	245	170	194	27	7	40× 30	15	150	8-21	2.12	229
SWP315B	315	140	63	≤ 10	110	1120	280	185	219	32	7	40× 30	15	170	10-23	3.80	309
SWP350B	350	180	90	≤ 10	120	1230	310	210	245	35	8	50× 32	16	185	10-23	6.60	408
SWP390B	390	250	112	≤ 10	120	1310	345	235	273	40	8	70× 36	18	205	10-25	10.50	539
SWP435B	435	355	160	≤ 10	150	1555	385	255	299	42	10	80× 40	20	235	16-28	22.39	903
SWP480B	480	450	224	≤ 10	170	1740	425	275	351	47	12	90× 45	22.5	265	16-31	38.2l	1243
SWP550B	550	710	315	≤ 10	190	1905	492	320	402	50	12	100× 45	22.5	290	16-31	61.00	1643
SWP600B	600	1000	500	≤ 10	210	2600	544	380	450	55	15	90× 55	27.5	360	22-34	99.13	2335
SWP640B	640	1250	630	≤ 10	230	2780	575	385	480	60	15	10× 60	30	385	18-38	170.21	2720

◆ SWP C型（无伸缩短型）剖分轴承座十字轴式万向联轴器(JB/T3241-1991)

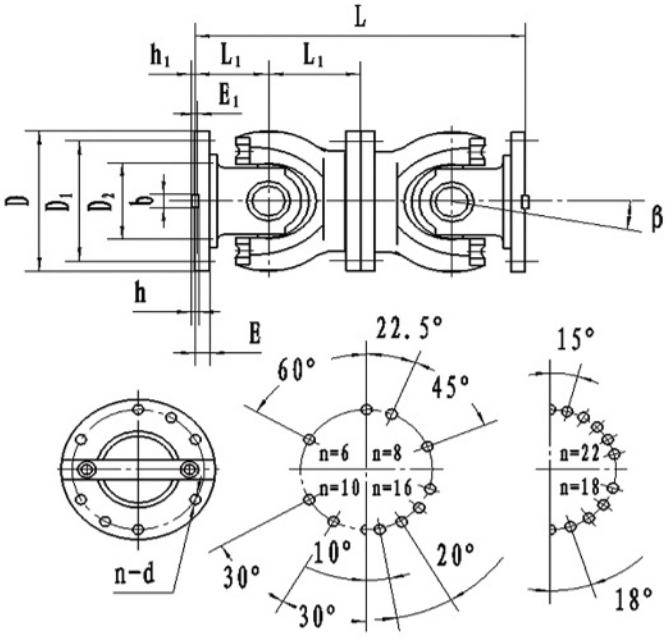

◆标记示例:
回转直径D=435,安装长度L=940C型万向联轴器SWP435C×940联轴器JB/T3241-1991

◇ SWP C型（无伸缩短型）剖分轴承座十字轴式万向联轴器基本参数和尺寸（JB/T3241-1991）

型　号	回转直径 D mm	额定转矩 Tn kN·m	疲劳转矩 Tf kN·m	轴线折角 β (0)	尺寸(mm)									转动惯量 I kg·m²	质量 m kg
					L	D1 (js 11)	D2 (H7)	E	E1	b×h	h1	L1	n-d		
SWP160C	160	16	8	≤ 10	340	140	95	15	4	20×12	6	85	6-13	0.11	31
SWP180C	180	20	10	≤ 10	380	155	105	15	4	24×14	7	95	6-15	0.17	42
SWP200C	200	31.5	16	≤ 10	440	175	125	17	5	28×16	8	110	8-15	0.29	59
SWP225C	225	40	20	≤ 10	520	196	135	20	5	32×18	9	130	8-17	0.51	80
SWP250C	250	63	31.5	≤ 10	540	218	150	25	5	40×25	12.5	135	8-19	0.93	119
SWP285C	285	90	45	≤ 10	600	245	170	27	7	40×30	15	150	8-21	1.88	179
SWP315C	315	140	63	≤ 10	680	280	185	32	7	40×30	15	170	10-23	2.88	232
SWP350C	350	180	90	≤ 10	740	310	210	35	8	50×32	16	185	10-23	4.59	300
SWP390C	390	250	112	≤ 10	820	345	235	40	8	70×36	18	205	10-25	8.64	432
SWP435C	435	355	160	≤ 10	940	385	255	42	10	80×40	20	235	16-28	17.41	688
SWP480C	480	450	224	≤ 10	1060	425	275	47	12	90×45	22.5	265	16-31	28.25	904
SWP550C	550	710	315	≤ 10	1160	492	320	50	12	100×45	22.5	290	16-31	49.49	1309
SWP600C	600	1000	500	≤ 10	1440	544	380	55	15	90×55	27.5	360	22-34	87.17	1377
SWP640C	640	1250	630	≤ 10	1540	575	385	60	15	100×60	30	385	18-38	152.76	2635

◆ SWP D 型（无伸缩长型）剖分轴承座十字轴式万向联轴器 (JB/T 3241-1991)

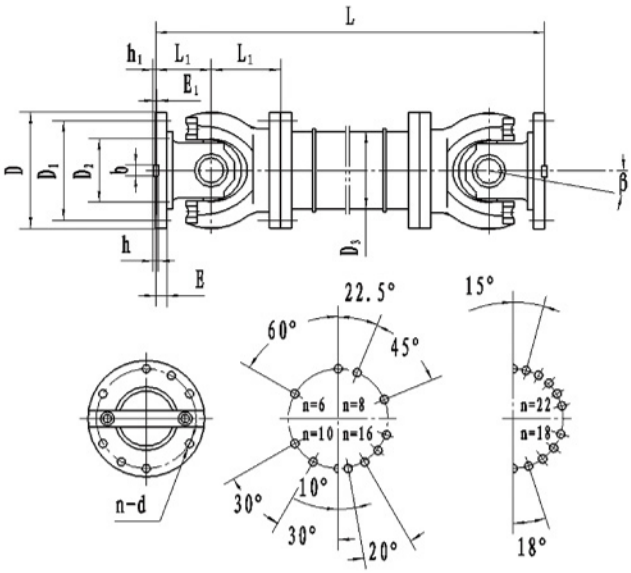

◆标记示例：

回转直径 D=225, 安装长度 L=363 D 型万向联轴器：

SWP22 5D × 363 联轴器 JB/T 3241-1991

◇ SWP D 型（无伸缩长型）剖分轴承座十字轴式万向联轴器基本参数和主要尺寸（JB/T 3241 - 1991）

型号	回转直径 D mm	额定转矩 Tn kN·m	疲劳转矩 Tf kN·m	轴线折角 B (0)	尺寸 mm										转动惯量 I kg·m²		质量 m kg	
					Lmin	D1 js11	D2 H7	D3	E	E1	b×h	h1	L1	n-d	Lmin	增长 100	Lmin	增长 100
SWP160D	160	16	8	≤ 10	430	140	95	114	15	4	20× 12	6	85	6-13	0.09	0.0059	35	2.1
SWP180D	180	20	10	≤ 10	474	155	105	121	15	4	24× 14	7	95	6-15	0.16	0.0072	47	2.3
SWP200D	200	31.5	16	≤ 10	544	175	125	127	17	5	28× 16	8	110	8-15	0.28	0.0114	67	3.4
SWP225D	225	40	20	≤ 10	636	196	135	152	20	5	32× 18	9	130	8-17	0.53	0.0290	94	6.6
SWP250D	250	63	31.5	≤ 10	690	218	150	168	25	5	40× 25	12.5	135	8-19	0.91	0.0407	140	7.3
SWP285D	285	90	45	≤ 10	760	245	170	194	27	7	40× 30	15	150	8-21	1.91	0.0702	206	9.4
SWP315D	315	140	63	≤ 10	860	280	185	219	32	7	40× 30	15	170	10-23	3.39	0.1144	271	12.0
SWP350D	350	180	90	≤ 10	940	310	210	245	35	8	50× 32	16	185	10-23	5.35	0.1663	355	13.6
SWP390D	390	250	112	≤ 10	1060	345	235	273	40	8	70× 36	18	205	10-25	10.54	0.2695	501	18.0
SWP435D	435	355	160	≤ 10	1180	385	255	299	42	10	80× 40	20	235	16-28	18.56	0.3645	825	20.0
SWP480D	480	450	224	≤ 10	1360	425	275	351	47	12	90× 45	22.5	265	16-31	31.69	0.7028	1144	28.0
SWP550D	550	710	315	≤ |0	1460	492	320	402	50	12	100× 45	22.5	290	16-31	51.45	1.1842	1589	35.7
SWP600D	600	1000	500	≤ 10	1840	544	380	450	55	15	90× 55	27.5	360	22-34	83.53	1.7159	2243	40.5
SWP640D	640	1250	630	≤ IO	1980	575	385	480	60	15	100× 60	30	385	18-38	135.60	2.3080	3140	48.3

◆ SWP E型（有伸缩双法兰长型）剖分轴承座十字轴式万向联轴器（JB/T3241-1991）

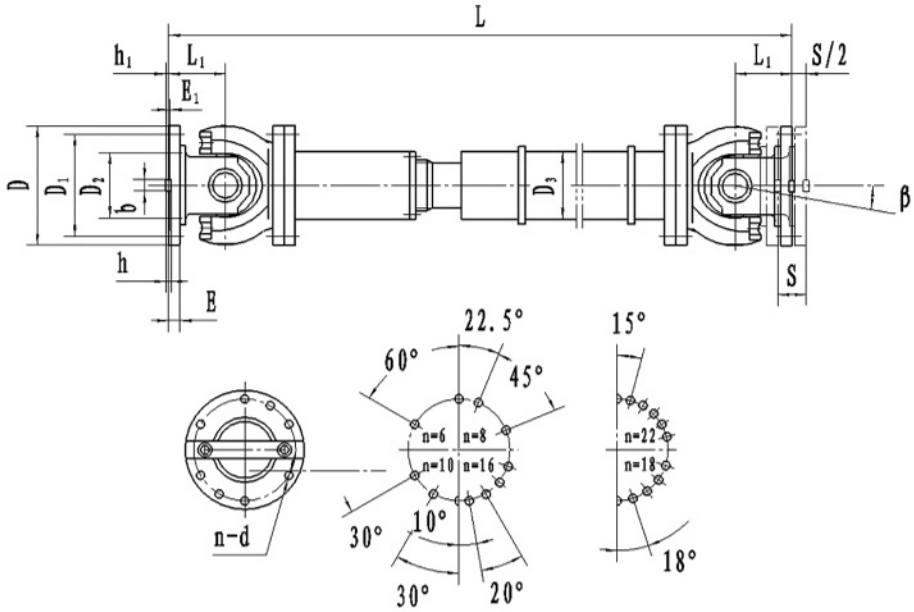

◆标记示例:
回转直径 D=390mm, 安装长度 L=1623mm ， E 型万向联轴器：
SWP390E × 1623 联轴器 JB/T 3241-1991

◇ SWP E型（有伸缩双法兰长型）剖分轴承座十字轴式万向联轴器基本参数和主要尺寸（JB/T3241-1991）

型号	回转直径 D mm	额定转矩 Tn kN·m	疲劳转矩 Tf kN·m	轴线折角 β (0)	伸缩量 S mm	尺寸 mm										转动惯量 kg·m²		质量 kg	
						Lmin	D1 js11	D2 H7	D3	E	E1	b× h	h1	L1	n-d	Lmin	增长 100	Lmin	增长 100
SWP160E	160	16	8	≤ 10	50	715	140	95	114	15	4	20× 12	6	85	6-13	0.15	0.0059	49	2.1
SWP180E	180	20	10	≤ 10	60	800	155	105	121	15	4	24× 14	7	95	6-15	0.25	0.0072	69	2.3
SWP200E	200	31.5	16	≤ 10	70	880	175	125	127	17	5	28× 16	8	110	8-15	0.42	0.0114	81	3.4
SWP225E	225	40	20	≤ 10	76	1000	196	135	152	20	5	32× 18	9	130	8-17	0.75	0.0290	108	6.6
SWP250E	250	63	31.5	≤ 10	80	1055	218	150	168	25	5	40× 25	12.5	135	8-19	1.26	0.0407	179	7.3
SWP285E	285	90	45	≤ 10	100	1210	245	170	194	27	7	40× 30	15	150	8-21	2.67	0.0702	285	9.4
SWP315E	315	140	63	≤ 10	110	1345	280	185	219	32	7	40× 30	15	170	10-23	4.38	0.1144	375	12.0
SWP350E	350	180	90	≤ 10	120	1480	310	210	245	35	8	50× 32	16	185	10-23	7.42	0.1663	488	13.6
SWP390E	390	250	112	≤ 10	120	1623	345	235	273	40	8	70× 36	18	205	10-25	13.27	0.2695	662	18.0
SWP435E	435	355	160	≤ 10	150	1860	385	255	299	42	10	80× 40	20	235	16-28	24.62	0.3645	1107	20.0
SWP480E	480	450	224	≤ 10	170	2122	425	275	351	47	12	90× 45	22.5	265	16-31	42.81	0.7028	1302	28.0
SWP550E	550	710	315	≤ 10	190	2338	492	320	402	50	12	100×45	22.5	290	16-31	68.81	1.1842	2140	35.7
SWP600E	600	1000	500	≤ 10	210	2930	544	380	450	55	15	90× 55	27.5	360	22-34	110.60	1.7159	2703	40.5
SWP640E	640	1250	630	≤ 10	230	3170	575	385	480	60	15	100× 60	30	385	18-38	177.77	2.3080	3719	48.3

◆ SWP F型（有伸缩长型）剖分轴承座十字轴式万向联轴器(JB/T 3241 — 1991)

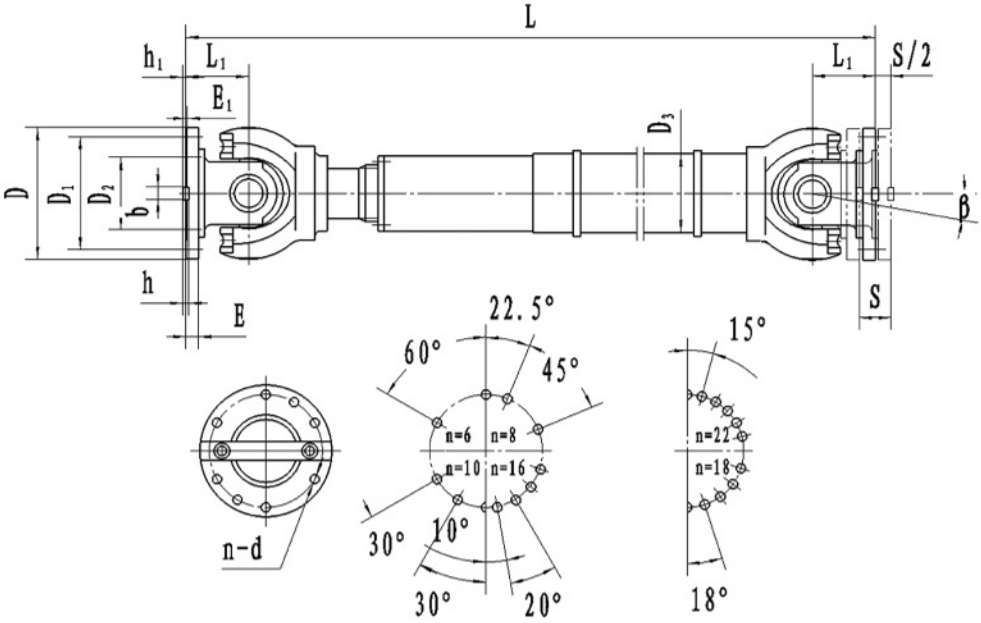

◆标记示例：

回转直径 D=200，安装长度 L=950 F 型万向联轴器

SWP200F × 950 联轴器 JB/T 3241-1991

◇ SWP F型（有伸缩长型）剖分轴承座十字轴式万向联轴器基本参数和主要尺寸 (JB/T 3241 - 1991)

型号	回转直径 D	额定转矩 T kN·m	疲劳转矩 Tf kN·m	轴线折角 β (0)	伸缩量 S mm	尺寸(mm)										转动惯量 kg·m²		质量 kg	
						L min	D1 (js 11)	D2 (H7)	D3	E	E1	b× h	h1	Lm	n-d	Lmin	增长 100	Lmin	增长 100
SWP160F	160	16	8	≤ 10	150	770	140	95	114	15	4	20× 12	6	85	6-13	0.14	0.0059	5I	2.1
SWP180F	180	20	10	≤ 10	170	830	155	105	121	15	4	24× 14	7	95	6-15	0.23	0.0072	64	2.3
SWP200F	200	31.5	16	≤ 10	190	950	175	125	127	17	5	28× 16	8	110	8-15	0.40	0 0114	88	3.4
SWP225F	225	40	20	≤ 10	210	1070	196	135	152	20	5	32× 18	9	130	8-17	0.66	O.0290	120	6.6
SWP250F	250	63	31.5	≤ 10	220	1110	218	150	168	25	5	40× 25	12.5	135	8-19	1.06	0.0407	158	7.3
SWP285F	285	90	45	≤ 10	240	1270	245	170	194	27	7	40× 30	15	150	8-21	2.24	0.0702	255	9.4
SWP315F	315	140	63	≤ 10	270	1410	280	185	219	32	7	40× 30	15	170	10-23	3.99	0.1144	344	12.0
SWP350F	350	I80	90	≤ 10	290	1540	310	210	245	35	8	50× 32	16	185	10-23	6.90	0.1663	460	13.6
SWP390F	390	250	112	≤ 10	315	1680	345	235	273	40	8	70× 36	18	205	10-25	11.90	0.2695	600	18.0
SWP435F	435	355	160	≤ 10	335	1880	385	255	299	42	10	80× 40	20	235	16-28	22.41	0.3645	985	20.0
SWP480F	480	450	224	≤ 10	350	2080	425	275	351	47	12	90× 45	22.5	265	16-31	39.09	0.7028	1365	28.0
SWP550F	550	710	315	≤ |0	360	2230	492	320	402	50	12	100× 45	22.5	290	16-31	62.12	1.1842	1785	35.7
SWP600F	600	1000	500	≤ 10	370	2800	544	380	450	55	15	90× 55	27.5	360	22-34	100.48	1.7159	2403	40.5
SWP640F	640	1250	630	≤ 10	380	2920	575	385	480	60	15	100× 60	30	385	18-38	168.28	2.3080	3207	48.3

◆ SWP G 型（有伸缩超短型）剖分轴承座十字轴式万向联轴器 (JB/T 3241-1991)

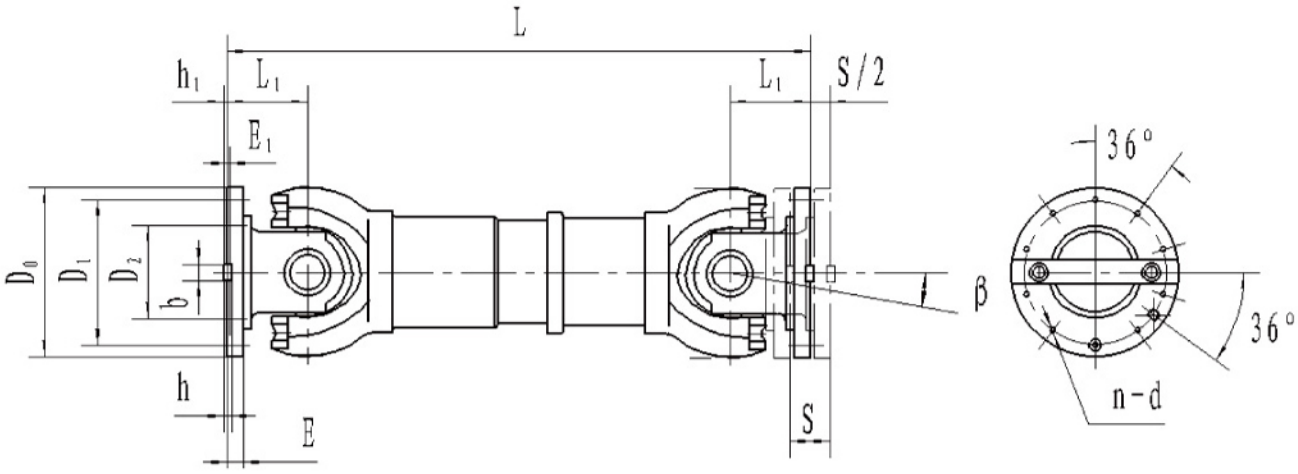

◆标记示例:
回转直径 D=250，安装长度 L=515 G 型万向联轴器
SWP250G × 515 联轴器 JB/T 3241-1991

◇ SWP G 型（有伸缩超短型）剖分轴承座十字轴式万向联轴器基本参数和主要尺寸 （JB/T3241-1991）

型号	回转直径 D mm	额定转矩 Tn kN·m	疲劳转矩 Tf kN·m	轴线折角 β (0)	伸缩量 S mm	尺寸(mm) Lmin	D0	D1 js11	D2 H7	E	El	bxh	H1	L1	n-d	转动惯量 kg·m²	质量 kg
SWP225G	225	18	8	≤ 5	40	435	275	248	135	15	5	32x18	9	68	10-15	0.331	60
SWP250G	250	25	11.2	≤ 5	40	515	305	275	150	15	5	40X25	12.5	80	10-17	0.624	97
SWP285G	285	35.5	16	≤ 5	40	565	348	314	170	18	7	40X30	15	90	10-19	1.182	120
SWP315G	315	50	25	≤ 5	40	620	360	328	185	18	7	40X30	15	100	10-19	2.290	170
SWP350G	350	71	35.5	≤ 5	55	715	405	370	210	22	8	50X32	16	108	10-21	3.793	256

◆常用联轴器轴孔和键槽形式

摘自GB / T3852—1997《联轴器轴孔和联结型式及尺寸》

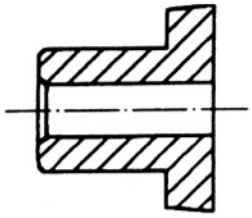

(a)Y型长圆柱轴孔
(限用于长圆形轴伸电机端)

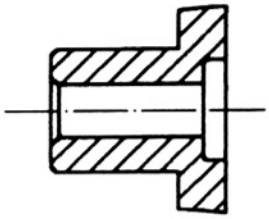

圆柱形轴孔

(b)J型有沉孔的短圆柱形轴孔
(推荐选用)

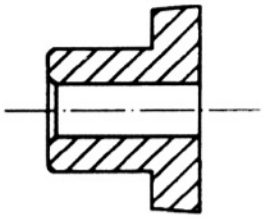

(c)J_1形无沉孔的短圆柱形轴孔
(推荐选用)

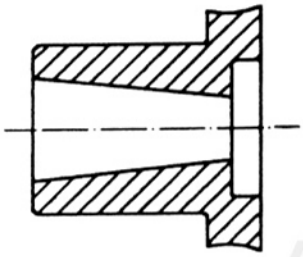

圆锥形轴孔

(a)Z型有沉孔的圆锥形轴孔

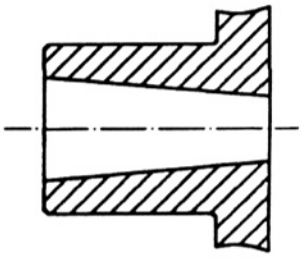

(b)Z_1型无沉孔的圆锥形轴孔

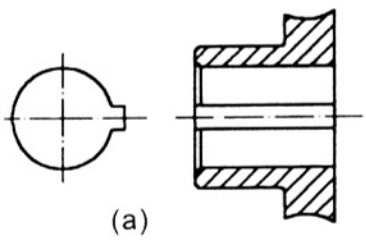

(a)

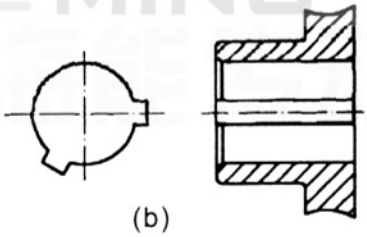

(b)

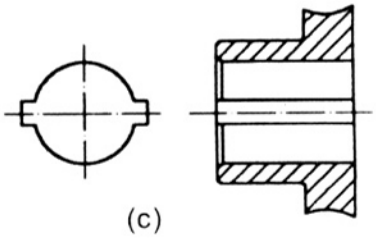

(c)

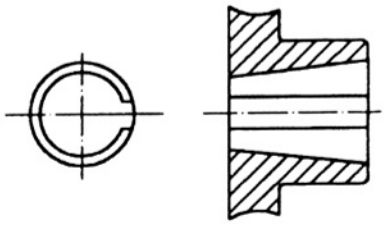

(d)

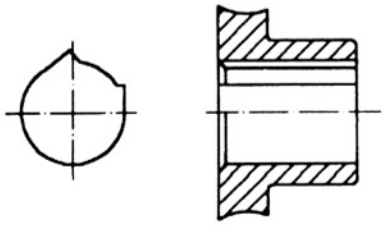

(e)

轴孔键槽形式

(a)A型平键单键槽；(b)B型120°布置平键双键槽；(c)B_1型180°布置平键双键槽
(d)C型圆锥形孔平键单键槽；(e)D型圆锥形轴孔普通切向键键槽。

电　话：021- 57652938
手　机：18621008099

邮　编：201611
http://www.sm-coupling.com